Hauptkatalog

6. Filteranlagen aus Kunststoff, Polyester und Edelstahl

Schwimmbäder * Whirlpools * Saunas

Infrarotkabinen * Dampfbäder * Solarien

Preise und weitere Artikel auf Anfrage!

Firma
Ing. K. Binder
Obergrafendorfer Straße 20
A-3100 St. Pölten
Österreich

Tel 0 27 42 / 88 14 00
Fax DW 20
www.binder.co.at

POOLS & WELLNESS
BINDER
Entspannt wie noch nie.

www.POOLSHOP.at
Wellnesszubehör ganz einfach online kaufen!

Gültig ab Mai 2007 bis auf Widerruf. Irrtümer, Änderungen und Druckfehler vorbehalten.

POLYESTER-SANDFILTER D 450 - EUROPA

€ **Gruppe A**
exkl. MWSt.

441612 **Polyesterfilter Typ EUROPA D 450**
mit Manometer, (ohne Ventil), RAPID Deckel
Farbe rot, Anschluss 1 1/2 ", H 810 mm

441612B **detto, jedoch in Farbe blau**

Erforderliche Sandmengen:

Stützkörnung 1 - 2 mm	ca. 25 kg
Filterkörnung 0,4 - 0,8 mm	ca. 75 kg

6-WEGE-VENTILE VERROHRT PASSEND ZU ASTRAL-FILTER

08331 **6-Wege-Ventil 1 1/2“ I.G. weiß,** fertig verrohrt zu Filter passend, inkl. O-Ringe zur Filterverschraubung
Rohrabstand 125 mm

08114 **PVC-Pumpenwinkel DA 50**
zum Verrohren vom Ventil zur Pumpe, **L = 245 x 75 mm**

500300 **Verschraubung DA 50 x 1 1/2”**

500450 **Verschraubung DA 50 x 2”**

04443 **6-Wege-Ventil Astral 1 1/2“ IG. schwarz**
mit Verrohrungselementen zum Filter
lose im Karton verpackt.

POLYESTER-KOMPAKTFILTERANLAGEN D 450 - EUROPA

€ **Gruppe B**
exkl. MWSt.

15853 **EUROPA-Kompaktfilter D 450 mm**
Farbe rot mit 6-Wege-Ventil verrohrt
und Starite-Filterpumpe **Duraglas C 1,**
0,37 KW, Wechselstrom 230 V (steckerfertig),
montiert auf Bodenplatte ohne Sandfüllung
Abmessungen: L x B x H; **82 x 75 x 86 cm**

15853B **detto, jedoch in Farbe blau**

15854 **EUROPA-Kompaktfilter D 450 mm**
Farbe rot mit 6-Wege-Ventil verrohrt
und Starite-Filterpumpe **Duraglas C 3,**
0,37 KW, Drehstrom 400 V
montiert auf Bodenplatte ohne Sandfüllung

15854B **detto, jedoch in Farbe blau**

15859 **EUROPA-Kompaktfilter D 450 mm**
Farbe rot mit 6-Wege-Ventil verrohrt
und Filterpumpe **VICTORIA D 1,**
0,60 KW, Wechselstrom 230 V (steckerfertig),
montiert auf Bodenplatte ohne Sandfüllung
Abmessungen: L x B x H; **82 x 75 x 86 cm**

15859B **detto, jedoch in Farbe blau**

15860 **EUROPA-Kompaktfilter D 450 mm**
Farbe rot mit 6-Wege-Ventil verrohrt
und Filterpumpe **VICTORIA D 3**
0,60 KW, Drehstrom 400 V
montiert auf Bodenplatte ohne Sandfüllung

15860B **detto, jedoch in Farbe blau**

POLYESTER-SANDFILTER D 500 - EUROPA

€ **Gruppe A**
exkl. MWSt.

441613 **Polyesterfilter Typ EUROPA D 500**
mit Manometer, (ohne Ventil), RAPID Deckel
Farbe rot, Anschluss 1 1/2 ", H 870 mm

441613B **detto, jedoch in Farbe blau**

441613FL **Polyesterfilter Typ EUROPA D 500**
mit Manometer, (ohne Ventil), Flansch Deckel
Farbe rot, Anschluss 1 1/2 ", H 870 mm

Erforderliche Sandmengen:

Stützkörnung 1 - 2 mm	ca. 25 kg
Filterkörnung 0,4 - 0,8 mm	ca. 100 kg

6-WEGE-VENTILE VERROHRT PASSEND ZU ASTRAL-FILTER

08331 **6-Wege-Ventil 1 1/2“ I.G. weiß,** fertig verrohrt zu Filter passend, inkl. O-Ringe zur Filterverschraubung
Rohrabstand 125 mm

08114 **PVC-Pumpenwinkel DA 50**
zum Verrohren vom Ventil zur Pumpe, **L = 245 x 75 mm**

500300 **Verschraubung DA 50 x 1 1/2”**

500450 **Verschraubung DA 50 x 2”**

04443 **6-Wege-Ventil Astral 1 1/2“ IG. Schwarz**
mit Verrohrungselementen zum Filter
lose im Karton verpackt.

POLYESTER-KOMPAKTFILTERANLAGEN D 500 - EUROPA

€ **Gruppe B**
exkl. MWSt.

15872 **EUROPA-Kompaktfilter D 500 mm**
Farbe rot mit 6-Wege-Ventil verrohrt
und Filterpumpe **Duraglas I D1,**
0,56 KW, Wechselstrom 230 V (steckerfertig)
montiert auf Bodenplatte ohne Sandfüllung
Abmessungen: L x B x H; **80 x 82 x 92 cm**

15872B **detto, jedoch in Farbe blau**

15873 **EUROPA-Kompaktfilter D 500 mm**
Farbe rot mit 6-Wege-Ventil verrohrt
und Filterpumpe **Duraglas I D3**
0,56 KW, Drehstrom 400 V
montiert auf Bodenplatte ohne Sandfüllung

15873B **detto, jedoch in Farbe blau**

15876 **EUROPA-Kompaktfilter D 500 mm**
Farbe rot mit 6-Wege-Ventil verrohrt
und Filterpumpe **VICTORIA D 1,**
0,60 KW, Wechselstrom 230 V (steckerfertig)
montiert auf Bodenplatte ohne Sandfüllung
Abmessungen: L x B x H; **80 x 82 x 92 cm**

15876B **detto, jedoch in Farbe blau**

15877 **EUROPA-Kompaktfilter D 500 mm**
Farbe rot mit 6-Wege-Ventil verrohrt
und Filterpumpe **VICTORIA D 3**
0,60 KW, Drehstrom 400 V
montiert auf Bodenplatte ohne Sandfüllung

15877B **detto, jedoch in Farbe blau**

POLYESTER-SANDFILTER D 600 - EUROPA

€ **Gruppe A**
exkl. MWSt.

441614 **Polyesterfilter Typ EUROPA D 600**
mit Manometer, (ohne Ventil), RAPID Deckel
Farbe rot, Anschluss 1 1/2 ", H 931 mm

441614B **detto, jedoch in Farbe blau**

441614FL **Polyesterfilter Typ EUROPA D 600**
mit Manometer, (ohne Ventil), Flansch Deckel
Farbe rot, Anschluss 1 1/2 ", H 931 mm

Erforderliche Sandmengen:
Stützkörnung 1 - 2 mm ca. 50 kg
Filterkörnung 0,4 - 0,8 mm ca. 150 kg

6-WEGE-VENTILE VERROHRT PASSEND ZU ASTRAL-FILTER

08331 **6-Wege-Ventil 1 1/2“ I.G. weiß,** fertig verrohrt zu Filter passend, inkl. O-Ringe zur Filterverschraubung
Rohrabstand 125 mm

08333 **6-Wege-Ventil 2“ I.G. weiß,** fertig verrohrt zu Filter passend, inkl. O-Ringe zur Filterverschraubung
Rohrabstand 125 mm

08114 **PVC-Pumpenwinkel DA 50**
zum Verrohren vom Ventil zur Pumpe, **L = 245 x 75 mm**

500300 **Verschraubung DA 50 x 1 1/2”**
500450 **Verschraubung DA 50 x 2”**

04443 **6-Wege-Ventil Astral 1 1/2“ IG. schwarz,** mit Verrohrungs-elementen zum Filter. Lose im Karton verpackt.

POLYESTER-KOMPAKTFILTERANLAGEN D 600 - EUROPA

€ **Gruppe B**
exkl. MWSt.

15890 **EUROPA-Kompaktfilter D 600 mm**
Farbe rot mit 6-Wege-Ventil verrohrt
und Filterpumpe **Duraglas I, E1,**
0,75 KW, Wechselstrom 230 V (steckerfertig)
montiert auf Bodenplatte ohne Sandfüllung.
Abmessungen: L x B x H; **90 x 90 x 98 cm**

15890B **detto, jedoch in Farbe blau**

15891 **EUROPA-Kompaktfilter D 600 mm**
Farbe rot mit 6-Wege-Ventil verrohrt
und Filterpumpe **Duraglas I, E3,**
0,75 KW, Drehstrom 400 V
montiert auf Bodenplatte ohne Sandfüllung.

15891B **detto, jedoch in Farbe blau**

15892 **EUROPA-Kompaktfilter D 600 mm**
Farbe rot mit 6-Wege-Ventil verrohrt
und Filterpumpe **VICTORIA E 1,**
0,75 KW, Wechselstrom 230 V (steckerfertig)
montiert auf Bodenplatte ohne Sandfüllung.
Abmessungen: L x B x H; **90 x 90 x 98 cm**

15892B **detto, jedoch in Farbe blau**

15893 **EUROPA-Kompaktfilter D 600 mm**
Farbe rot mit 6-Wege-Ventil verrohrt
und Filterpumpe **VICTORIA E 3,**
0,75 KW, Drehstrom 400 V
montiert auf Bodenplatte ohne Sandfüllung.

15893B **detto, jedoch in Farbe blau**

POLYESTER-SANDFILTER D 750/900 - EUROPA

€ **Gruppe A**
exkl. MWSt.

441615 **Polyesterfilter Typ EUROPA D 750**
mit Manometer, (ohne Ventil), RAPID Deckel
Farbe rot, Anschluss 2 ", H 1.085 mm

441615B **detto, jedoch in Farbe blau**

441615FL **detto, jedoch mit Flansch Deckel**

Erforderliche Sandmengen:
Stützkörnung 1 - 2 mm ca. 75 kg
Filterkörnung 0,4 - 0,8 mm ca. 300 kg

441616 **Polyesterfilter Typ EUROPA D 900**
mit Manometer, (ohne Ventil), RAPID Deckel
Farbe rot, Anschluss 2 1/2 ", H 1.236 mm

441616B **detto, jedoch in Farbe blau**

441616FL **detto, jedoch mit Flansch Deckel**

Erforderliche Sandmengen:
Stützkörnung 1 - 2 mm ca. 100 kg
Filterkörnung 0,4 - 0,8 mm ca. 475 kg

6-WEGE-VENTILE VERROHRT PASSEND ZU ASTRAL-FILTER

08338 **6-Wege-Ventil 2“ I.G. weiß,** fertig verrohrt zu Filter passend, inkl. O-Ringe zur Filterverschraubung
Rohrabstand 230 mm (für Art. 441615)

04640 **6-Wege-Ventil Astral 2” I.G. schwarz**
mit Verrohrungselementen zum Filter
im Karton lose verpackt.
Rohrabstand 230 mm (für Art. 441615)

04650 **6-Wege-Ventil Astral 2 1/2” I.G. schwarz**
mit Verrohrungselementen zum Filter
im Karton lose verpackt.
Rohrabstand 270 mm (für Art. 441616)

FILTERBODENPLATTEN

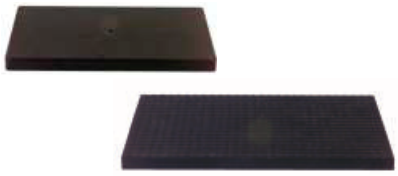

13104 **Filterbodenplatte KS, Farbe:** schwarz, 450 x 800 mm

13106 **Filterbodenplatte KS, schwarz**
Farbe: schwarz, 550 x 1000 x 50 mm

Polyester-Schwimmbadfilter “EUROPA” mit RAPID-Schnellverschluss Technische Daten:

Artikel Nr.	441612	441613	441614	441615	441616
Filter-Ø **A** innen /mm	450	500	600	750	900
Höhe **B** mm	807	855	931	1085	1236
Roh-/Reinwasserflansch **C** mm	125	125	125	230	270
Reinwasserflansch Boden **D** mm	275	320	350	315	410
Sandbetthöhe **E** mm	385	390	475	540	655
F mm	115	115	140	160	195
Ø Fuß **G** mm	345	400	490	625	675
Stützkörnung 1,0 - 2,0 mm /ca. kg	25	25	50	75	100
Filterkörnung 0,4 - 0,8 mm /ca. kg	75	100	150	300	475
max Betriebsdruck bar	2,5	2,5	2,5	2,5	2,5

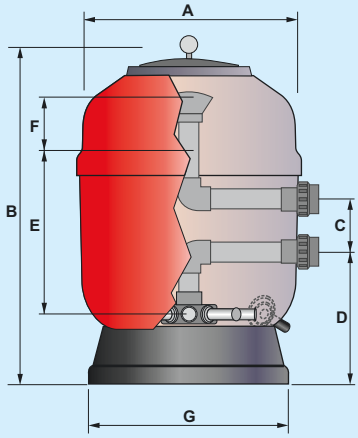

ERSATZTEILE - POLYESTER FILTER - EUROPA

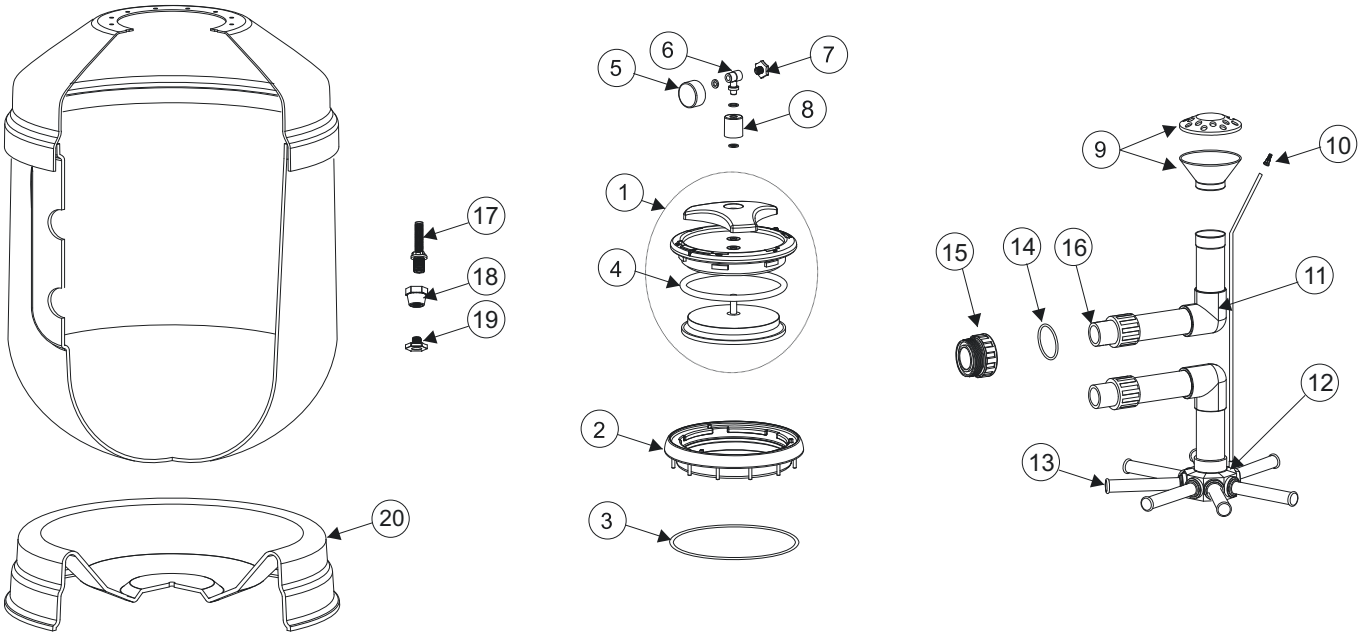

€ Gruppe A
exkl. MWSt.

Pos.	Art. Nr.	Benennung	Preis
1	04590	**Rapid-Deckel komplett**	
2	043655	**Filterkragen KS schwarz**	
3	044446	**O-Ring für Filterkragen ⌀ 225 x 5 mm**	
4	04490	**O-Ring zu Deckel**	
5	04473	**Manometer**	
6	04466	**Manometerhalter**	
7	04477	**Entlüftungsschraube**	
8	044891	**Entlüftungshülse**	
9	044783	**Wassereinlauftrichter**	
10	044781	**Entlüftungssieb**	
11	503106	**Winkel 90° DA 50**	
12	044650	**Mittelstück 1"**	
13	044656	**Filterarm 1", 110 mm, für ⌀ 450/500**	
13	044657	**Filterarm 1", 175 mm, für ⌀ 600**	
13	044658	**Filterarm 1", 225 mm, für ⌀ 750**	
14	044791	**Dichtung**	
15	044760	**Filter-Außenverschraubung 6/4" mit O-Ring**	
16	044763	**Filter-Innenverschraubung DA 50 x 1 1/2" A.G**	
17	045641	**Entleerung 2 1/2" komplett, für ⌀ 600/750**	
17-18	04467	**Entleerung komplett, für ⌀ 450/500/600/750**	
19	04477	**Entleerungsschraube**	
20	043651	**Filterfuß ⌀ 450**	
20	044844	**Filterfuß ⌀ 500**	
20	044843	**Filterfuß ⌀ 600**	
20	043654	**Filterfuß ⌀ 750**	

POLYESTER-SANDFILTER D 500 - RAPID

€ **Gruppe A**
exkl. MWSt.

04431 **Polyesterfilter Typ RAPID D 500**
mit Manometer, (ohne Ventil)
Farbe rot, Anschluss 1 1/2 ", H 1032 mm

Erforderliche Sandmengen:

Stützkörnung 1 - 2 mm	ca. 25 kg
Filterkörnung 0,4 - 0,8 mm	ca. 100 kg

6-WEGE-VENTILE VERROHRT PASSEND ZU RAPID-FILTER

08331 **6-Wege-Ventil 1 1/2“ I.G. weiß,** fertig verrohrt zu Filter passend, inkl. O-Ringe zur Filterverschraubung
Rohrabstand 125 mm

08114 **PVC-Pumpenwinkel DA 50**
zum Verrohren vom Ventil zur Pumpe, **L = 245 x 75 mm**

500300 **Verschraubung DA 50 x 1 1/2”**
500450 **Verschraubung DA 50 x 2”**

04443 **6-Wege-Ventil Astral 1 1/2“ IG. schwarz**
mit Verrohrungselementen zum Filter
lose im Karton verpackt.

POLYESTER-KOMPAKTFILTERANLAGEN D 500 - RAPID

€ **Gruppe B**
exkl. MWSt.

15700 **RAPID-Kompaktfilter D 500 mm**
Farbe rot mit 6-Wege-Ventil verrohrt
und Filterpumpe **Duraglas I D1,**
0,56 KW, Wechselstrom (steckerfertig)
montiert auf Bodenplatte ohne Sandfüllung

15701 **RAPID-Kompaktfilter D 500 mm**
Farbe rot mit 6-Wege-Ventil verrohrt
und Filterpumpe **Duraglas I D3**
0,56 KW, Drehstrom
montiert auf Bodenplatte ohne Sandfüllung

15704 **RAPID-Kompaktfilter D 500 mm**
Farbe rot mit 6-Wege-Ventil verrohrt
und Filterpumpe **VICTORIA D 1,**
0,60 KW, Wechselstrom (steckerfertig)
montiert auf Bodenplatte ohne Sandfüllung

15705 **RAPID-Kompaktfilter D 500 mm**
Farbe rot mit 6-Wege-Ventil verrohrt
und Filterpumpe **VICTORIA D 3**
0,60 KW, Drehstrom
montiert auf Bodenplatte ohne Sandfüllung

POLYESTER-SANDFILTER D 650 - RAPID

€ **Gruppe A**
exkl. MWSt.

04432 **Polyesterfilter Typ RAPID D 650**
mit Manometer, (ohne Ventil)
Farbe rot, Anschluss 1 1/2 ", H 1126 mm

Erforderliche Sandmengen:
Stützkörnung 1 - 2 mm ca. 50 kg
Filterkörnung 0,4 - 0,8 mm ca. 200 kg

6-WEGE-VENTILE VERROHRT PASSEND ZU ASTRAL-FILTER

08331 **6-Wege-Ventil 1 1/2“ I.G. weiß,** fertig verrohrt zu Filter passend, inkl. O-Ringe zur Filterverschraubung
Rohrabstand 125 mm

08333 **6-Wege-Ventil 2“ I.G. weiß,** fertig verrohrt zu Filter passend, inkl. O-Ringe zur Filterverschraubung
Rohrabstand 125 mm

08114 **PVC-Pumpenwinkel DA 50**
zum Verrohren vom Ventil zur Pumpe, **L = 245 x 75 mm**

500300 **Verschraubung DA 50 x 1 1/2”**

500450 **Verschraubung DA 50 x 2”**

04443 **6-Wege-Ventil Astral 1 1/2“ IG. schwarz**
mit Verrohrungselementen zum Filter lose im Karton verpackt.

POLYESTER-KOMPAKTFILTERANLAGEN D 650 - RAPID

€ **Gruppe B**
exkl. MWSt.

15702 **RAPID-Kompaktfilter D 650 mm**
Farbe rot mit 6-Wege-Ventil verrohrt
und Filterpumpe **Duraglas I, E1,**
0,75 KW, Wechselstrom (steckerfertig)
montiert auf Bodenplatte ohne Sandfüllung.

15703 **RAPID-Kompaktfilter D 650 mm**
Farbe rot mit 6-Wege-Ventil verrohrt
und Filterpumpe **Duraglas I, E3,**
0,75 KW, Drehstrom
montiert auf Bodenplatte ohne Sandfüllung.

15706 **RAPID-Kompaktfilter D 650 mm**
Farbe rot mit 6-Wege-Ventil verrohrt
und Filterpumpe **VICTORIA E 1,**
0,75 KW, Wechselstrom (steckerfertig)
montiert auf Bodenplatte ohne Sandfüllung.

15707 **RAPID-Kompaktfilter D 650 mm**
Farbe rot mit 6-Wege-Ventil verrohrt
und Filterpumpe **VICTORIA E 3,**
0,75 KW, Drehstrom
montiert auf Bodenplatte ohne Sandfüllung.

ERSATZTEILE - POLYESTER FILTER - RAPID

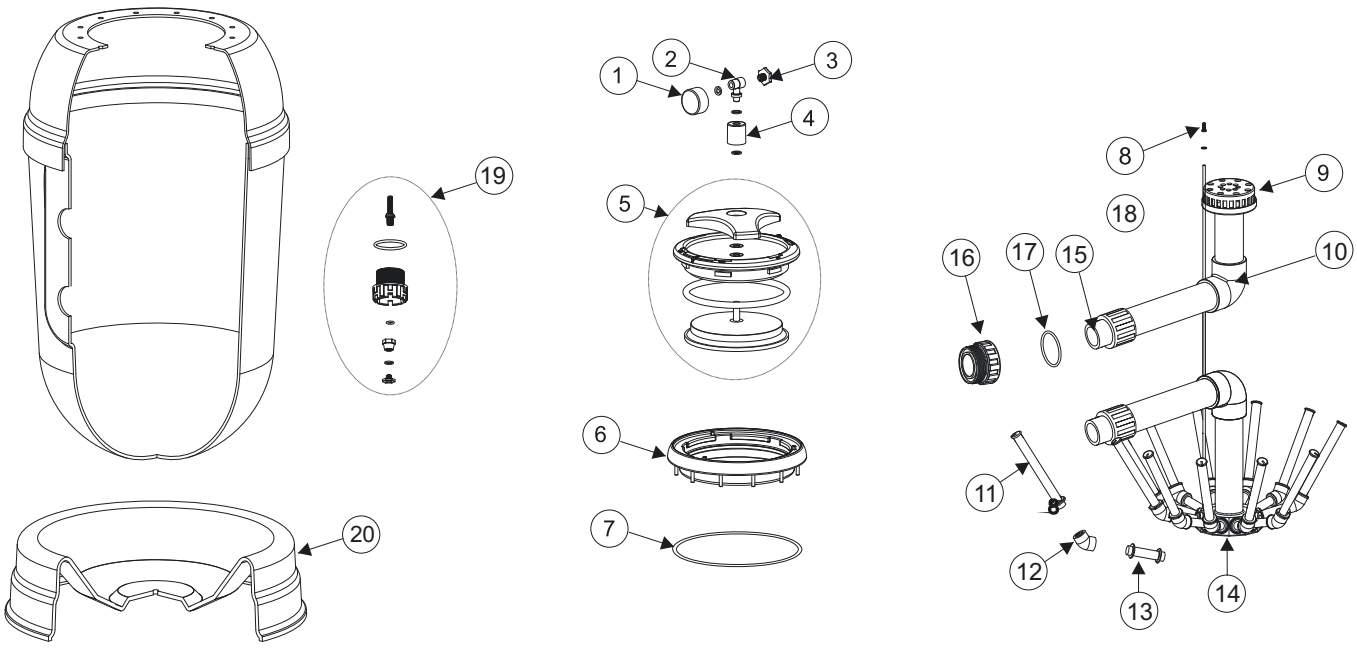

€ Gruppe A
exkl. MWSt.

Pos.	Art. Nr.	Benennung	Preis
1	04473	**Manometer**	
2	04466	**Manometerhalter**	
3	04477	**Entlüftungsschraube**	
4	044891	**Entlüftungshülse**	
5	04590	**Rapid-Deckel komplett**	
6	043655	**Filterkragen**	
7	044446	**O-Ring für Filterkragen ⌀ 225 x 5 mm**	
8	044781	**Entlüftungssieb**	
9	04478	**Wassereinlauftrichter**	
10	503106	**Winkel 90° DA 50**	
11	044898	**Filterarm 3/4", 160 mm, für ⌀ 500**	
11	044899	**Filterarm 3/4", 225 mm, für ⌀ 650**	
12	401769	**Winkel 45° 2 x 3/4" I.G.**	
13	402113	**Gewindereduktion 2 x 3/4" A.G.**	
14	044894	**Mittelstück 3/4" DA 50**	
15	044763	**Filter-Innenverschraubung DA 50 x 1 1/2" A.G**	
16	044760	**Filter-Außenverschraubung 6/4" mit O-Ring**	
17	045836	**Manschettendichtung 6/4"**	
18	13135	**Entlüftungsrohr DA 6 per lfm**	
20	043652	**Filterfuß ⌀ 500**	
20	043653	**Filterfuß ⌀ 650**	

POLYESTER-SANDFILTER - PRO DE LUXE

€ **Gruppe B**
exkl. MWSt.

39061 **Polyesterfilter Typ PRO DE LUXE D 610**
mit Manometer und Entlüftung, seitlichem Mannloch und Schraubdeckel. Filteranschluss: DA50, Ventilabstand: 125 mm, (passend zu Ventil 159960), Gesamthöhe:1.130 mm
Erforderliche Sandmengen:
Stützkörnung 1 - 2 mm ca. 50 kg, Filterkörnung 0,4 - 0,8 mm ca. 200 kg
Sandbetthöhe 650 mm

39062 **Polyesterfilter Typ PRO DE LUXE D 765**
mit Manometer und Entlüftung, seitlichem Mannloch und Schraubdeckel. Filteranschluss: DA63, Ventilabstand: 230 mm, (passend zu Ventil 15994), Gesamthöhe:1.200 mm
Erforderliche Sandmengen:
Stützkörnung 1 - 2 mm ca. 75 kg, Filterkörnung 0,4 - 0,8 mm ca. 350 kg
Sandbetthöhe 750 mm

39060 **Polyesterfilter Typ PRO DE LUXE D 920**
mit Manometer und Entlüftung, seitlichem Mannloch und Schraubdeckel. Filteranschluss: DA75, Ventilabstand: 230 mm, (passend zu Ventil 15994), Gesamthöhe:1.200 mm
Erforderliche Sandmengen:
Stützkörnung 1 - 2 mm ca. 150 kg, Filterkörnung 0,4 - 0,8 mmca. 550 kg
Sandbetthöhe 750 mm

6-WEGE-VENTILE VERROHRT PASSEND ZU ASTRAL-FILTER

159960 **6-Wege-Ventil 1 1/2“ IG. weiß** **Gruppe A**
fertig verrohrt mit Klebeverschraubung DA 50 zum Filter (ohne Pumpenwinkel) passend zu Filter 39061.

15994 **6-Wege-Ventil 2“ IG. weiß** **Gruppe A**
fertig verrohrt mit Klebeverschraubung DA 63 zum Filter (ohne Pumpenwinkel) passend zu Filter 39060/39062.

POLYESTER-KOMPAKTFILTERANLAGEN - PRO DE LUXE

15740 **PRO DE LUXE-Kompaktfilter D 610 mm**
mit Starite Filterpumpe **Duraglas I, E3,**
0,75 KW, Drehstrom 400 V,
montiert auf Bodenplatte 600 x 1.000 mm,
ohne Sandfüllung.

15745 **PRO DE LUXE-Kompaktfilter D 610 mm**
mit Starite Filterpumpe **Duraglas I, E3,**
0,75 KW, Drehstrom 400 V,
jedoch mit **Besgo-Automatikventil DA 50,**
montiert auf Bodenplatte 600 x 1.000 mm,
ohne Sandfüllung.

POLYESTER-SANDFILTER - STAR 650/765/920 NEU

€ Gruppe B
exkl. MWSt.

39068 **Polyesterfilter Typ STAR D 610**
mit Manometer und Entlüftung,
Mannloch D_{innen} 210mm und Schraubdeckel.
Filteranschluss: DA63 - Filterkreuz
Ventilabstand: 230 mm, Gesamthöhe:1.885 mm
Erforderliche Sandmengen:
Stützkörnung 1 - 2 mm ca. 100 kg
Filterkörnung 0,4 - 0,8 mm ca. 350 kg

39069 **Polyesterfilter Typ STAR D 765**
mit Manometer und Entlüftung,
Mannloch D_{innen} 210mm und Schraubdeckel.
Filteranschluss: DA63 - Filterkreuz
Ventilabstand: 230 mm, Gesamthöhe:1.885 mm
Erforderliche Sandmengen:
Stützkörnung 1 - 2 mm ca. 150 kg
Filterkörnung 0,4 - 0,8 mm ca. 600 kg

39067 **Polyesterfilter Typ STAR D 920**
mit Manometer und Entlüftung,
Mannloch D_{innen} 430mm und Schraubdeckel.
Filteranschluss: DA90 - Filterkreuz
Ventilabstand: 270 mm, Gesamthöhe:1.885 mm
Erforderliche Sandmengen:
Stützkörnung 1 - 2 mm ca. 225 kg
Filterkörnung 0,4 - 0,8 mm ca. 800 kg.

TECHNISCHE DATEN STAR SANDFILTER

Artikel-Nr.:	39068	39069	39067
Filter-Ø **A** außen /mm	610	765	920
Höhe mit Manometer **B** mm	1885	1885	1885
Filteranschluss mm	DA 63	DA 63	DA 90
Roh-/Reinwasserflansch **C** mm	230	230	270
Reinwasserflansch Boden **D** mm	750	800	800
Sandbetthöhe **E** mm	1193	1183	1117
Schauglas Höhe mm	255	255	255
Ø Fuß **G** mm	440	600	600
Stützkörnung 1-2 mm /ca. kg	100	150	225
Filterkörnung 0,4 - 0,8 mm /ca. kg	350	600	800

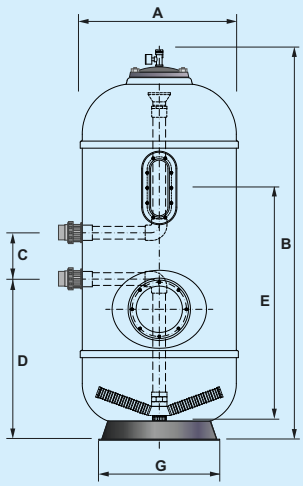

ERSATZTEILE - POLYESTER FILTER - PRO DE LUXE / STAR

39026 **Filterdeckel schwarz D_{aussen} = 290 mm**
mit 1/2" I.G. für Manometerhalter

39025 **Mannlochdeckel schwarz D_{aussen} = 290 mm**
ohne Bohrung für Manometerhalter

39027 **O-Ring, 234 x 7 mm**
für Filterdeckel und
Mannlochdeckel D = 290 mm

390622 **Manometer zu Filter PRO DE LUXE und STAR,** 1/4" A.G., 0 - 4 bar

390621 **Manometerhalter mit Entlüfter zu Filter PRO DE LUXE und STAR**
1/2" A.G. x 1/4" I.G.

390623 **Filterentleerung komplett, 1/2" x NW12**
passend zu D610 und D765

390624 **Filterentleerung komplett, 1/2" x NW12**
passend zu D920

39032 **Mannlochdeckel aus GFK, D_{aussen} = 566 mm**

39033 **O-Ring 468 x 10 mm zu Mannlochdeckel D540**

POLYESTER SANDFILTER “ARTIC” MIT FILTERKREUZ

- **Sandbetthöhe 1000 mm**
- **Hochwertige Verarbeitung**
- **Tiefsitzendes Mannloch für einfachere Entleerung bei Sandwechsel**
- **max. Betriebsdruck 2,0 bar.**

€ **Gruppe B**
exkl. MWSt.

437079 **ARTIC-FILTER D500 mm**
Anschluss für Ventil 08331/08333/04443, 1 1/2”, mit Mannloch und Schauglas, **Schraubdeckel**, **Gesamthöhe:** 1.650 mm
Erforderliche Sandmengen:
Stützkörnung 1 - 2 mm ca. 50 kg
Filterkörnung 0,4 - 0,8 mm ca. 200 kg

437080 **ARTIC-FILTER D650 mm**
Anschluss für Ventil 08338/04640, 2”, mit Mannloch und Schauglas, **Schraubdeckel**, **Gesamthöhe:** 1.700 mm
Erforderliche Sandmengen:
Stützkörnung 1 - 2 mm ca. 75 kg
Filterkörnung 0,4 - 0,8 mm ca. 350 kg

437081 **ARTIC-FILTER D800 mm**
Anschluss für Ventil 04650, 2 1/2”, mit Mannloch und Schauglas, **Schraubdeckel**, **Gesamthöhe:** 1.750 mm
Erforderliche Sandmengen:
Stützkörnung 1 - 2 mm ca. 125 kg
Filterkörnung 0,4 - 0,8 mm ca. 575 kg

441374 **ARTIC-FILTER D950 mm**
Anschluss für Ventil 04650, 2 1/2”, mit Mannloch und Schauglas, **Schraubdeckel**, **Gesamthöhe:** 1.760 mm
Erforderliche Sandmengen:
Stützkörnung 1 - 2 mm ca. 250 kg
Filterkörnung 0,4 - 0,8 mm ca. 750 kg

441375 **ARTIC-FILTER D1050 mm**
Anschluss 3”, mit Mannloch und Schauglas, **Schraubdeckel**, **Gesamthöhe:** 1.895 mm
Erforderliche Sandmengen:
Stützkörnung 1 - 2 mm ca. 300 kg
Filterkörnung 0,4 - 0,8 mm ca. 925 kg

Die Sandfüllung ist generell nicht im Preis inbegriffen!

€ **Gruppe A**
exkl. MWSt.

6-WEGE-VENTILE VERROHRT PASSEND ZU DELTA/RÖHN-FILTER

08331 **6-Wege-Ventil 1 1/2“ I.G. weiß,** fertig verrohrt zu Filter passend, inkl. O-Ringe zur Filterverschraubung
Rohrabstand 125 mm

08333 **6-Wege-Ventil 2“ I.G. weiß,** fertig verrohrt zu Filter passend, inkl. O-Ringe zur Filterverschraubung
Rohrabstand 125 mm

04443 **6-Wege-Ventil Astral 1 1/2“ IG. schwarz** mit Verrohrungs-elementen zum Filter. Lose im Karton verpackt.
Rohrabstand 125 mm

08338 **6-Wege-Ventil 2“ I.G. weiß,** fertig verrohrt zu Filter passend, inkl. O-Ringe zur Filterverschraubung
Rohrabstand 230 mm

04640 **6-Wege-Ventil Astral 2” I.G. schwarz** mit Verrohrungs-lementen zum Filter. Lose im Karton verpackt.
Rohrabstand 230 mm

04650 **6-Wege-Ventil Astral 2 1/2“ schwarz** mit Verrohrungs-elementen zum Filter. Lose im Karton verpackt.
Rohrabstand 270 mm

POLYESTER-KOMPAKTFILTERANLAGEN - ARTIC

€ **Gruppe B**
exkl. MWSt.

15903 **ARTIC-Kompaktfilteranlage D 650 mm**
inkl. verrohrtem 6-Wege-Ventil 2“
PR weiß, mit Mannloch und Sichtglas,
Pumpe **Duraglas II, D3, 0,55 KW,**
Drehstrom und **Filtersteuerung**
PC-400-ES, auf Palette montiert
Filterfarbe: **blau.**
Erforderliche Sandmengen:
Stützkörnung 1 - 2 mm ca. 75 kg
Filterkörnung 0,4 - 0,8 mm ca. 375 kg.

15904 **detto, jedoch mit automatischer Rückspülsteuerung EUROMATIK 2000**, auf Palette montiert

15905 **detto, jedoch mit BESGO Rückspül-ventil DA63 und EUROMATIK**, auf Palette montiert

ABMESSUNGEN ARTIC KOMPAKTFILTER

Artikel-Nr.:	437079	437080	437081	441374	441375
Filter-Ø **A** außen /mm	500	650	800	950	1050
Höhe **B** mm	1650	1700	1750	1760	1895
Roh-/Reinwasserflansch **C** mm	125	230	270	270	270
Reinwasserflansch Boden **D** mm	780	720	685	655	610
Sandbetthöhe **E** mm	1000	1000	1000	1000	1000
F mm	300	300	300	300	300
Ø Fuß **G** mm	400	490	625	705	775
Stützkörnung 1-2 mm /ca. kg	50	75	125	250	300
Filterkörnung 0,4 - 0,8 mm /ca. kg	200	350	575	750	925

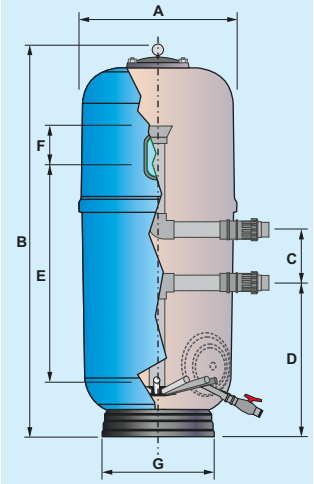

ERSATZTEILE - POLYESTERFILTER - RÖHN / ARTIC

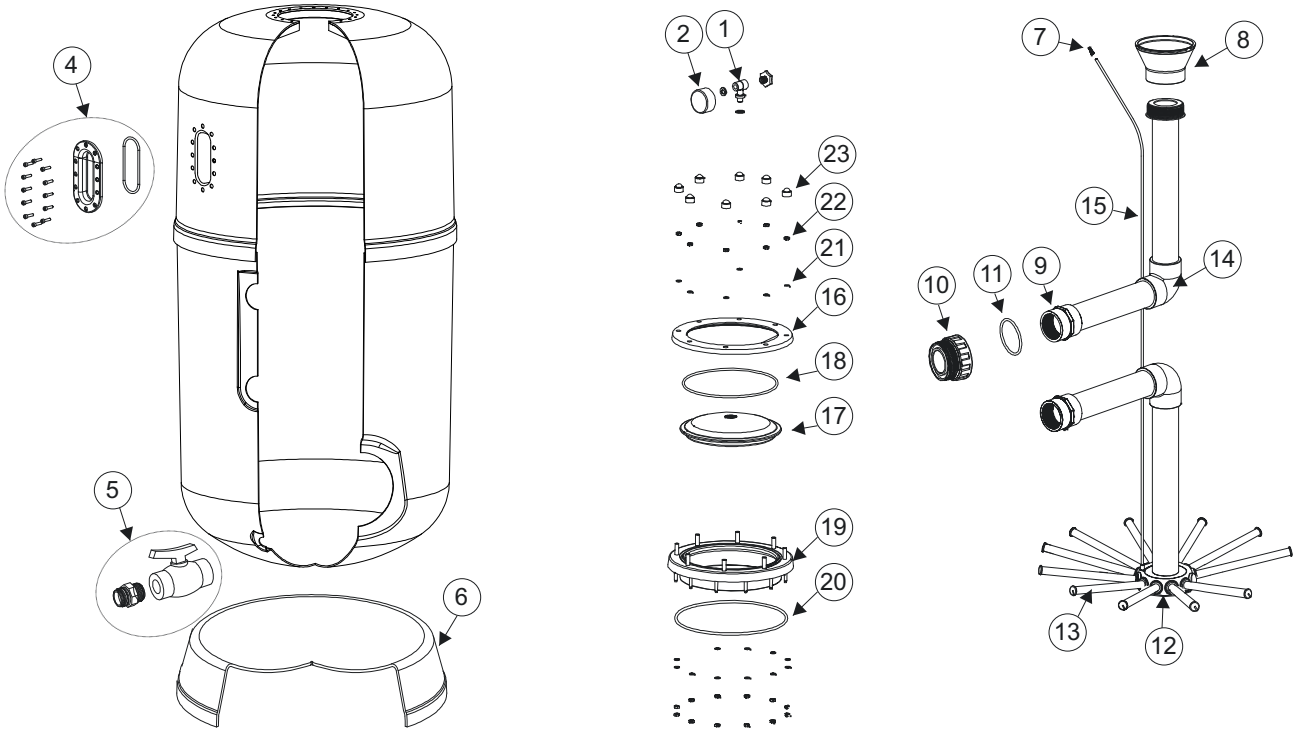

€ **Gruppe A**
exkl. MWSt.

Pos.	Art. Nr.	Benennung	Preis
1	04466	**Manometerhalter**	
2	04473	**Manometer**	
3	04477	**Entlüftungsschraube**	
4	045642	**Schauglas mit O-Ring**	
5	044785	**Entleerung**	
6	043652	**Filterfuß ⌀ 500**	
6	043653	**Filterfuß ⌀ 650**	
6	043654	**Filterfuß ⌀ 800**	
7	044781	**Entlüftungssieb**	
8	044515	**Wassereinlauftrichter DA 63**	
9	044761	**Filter-Innenverschraubung DA 63 x 2”**	
10	04476	**Filter-Außenverschraubung 2"**	
11	045837	**Manschettendichtung**	
12	045646	**Mittelstück DA 63 für 12 Arme**	
13	044656	**Filterarme (12 Stück) 1", 110 mm, für ⌀ 500**	
13	044657	**Filterarme (12 Stück) 1", 175 mm, für ⌀ 650**	
13	044658	**Filterarme (12 Stück) 1", 225 mm, für ⌀ 800**	
14	503116	**Winkel 90° DA 63**	
15	13135	**Entlüftungsrohr DA 6 per lfm**	
16	044442	**Flansch für Deckel**	
17	044449	**Mannlochdeckel (schwarz)**	
18	044444	**O-Ring für Deckel**	
19	044445	**Kragen**	
20	044446	**O-Ring für Kragen, 255 x 5 mm**	
21	01733	**Beilagscheibe M 8**	
22	01737	**Mutter M 8**	
23	044741	**Schutzkappe**	

POLYESTER-SANDFILTER DELTA 10 MIT FILTERKREUZ

€ **Gruppe B**
exkl. MWSt.

436676 **DELTA 10-Polyesterfilter D 650 mm**
Anschluss 1 1/2“ ohne Ventil, Farbe blau
mit Mannloch und Sichtglas.
Gesamthöhe:1.708 mm, **mit Filterkreuz**
Betriebsdruck max. 2,5 bar bei 30 m/ws 9 m³/h
Erforderliche Sandmengen:
Stützkörnung 1 - 2 mm ca. 75 kg
Filterkörnung 0,4 - 0,8 mm ca. 375 kg
Sandbetthöhe 1.000 mm

436677 **DELTA 10-Polyesterfilter D 800 mm**
Anschluss 2“ ohne Ventil, Farbe blau
mit Mannloch und Sichtglas.
Gesamthöhe:1.749 mm, **mit Filterkreuz**
Betriebsdruck max. 2,5 bar bei 30 m/ws 15 m³/h
Erforderliche Sandmengen:
Stützkörnung 1 - 2 mm ca. 125 kg
Filterkörnung 0,4 - 0,8 mm ca. 600 kg
Sandbetthöhe 1.000 mm

436678 **DELTA 10-Polyesterfilter D 1000 mm**
Anschluss 2 1/2“ ohne Ventil, Farbe blau
mit Mannloch und Sichtglas.
Gesamthöhe:1.840 mm, **mit Filterkreuz**
Betriebsdruck max. 2,5 bar bei 30 m/ws 23 m³/h
Erforderliche Sandmengen:
Stützkörnung 1 - 2 mm ca. 175 kg
Filterkörnung 0,4 - 0,8 mm ca. 750 kg
Sandbetthöhe 1.000 mm

Achtung: DELTA-Filter entsprechen nicht der Ö-Norm und sind daher auch nur zur Verwendung in Privatbädern geeignet, bzw. zugelassen.

	DELTA 10			DELTA 12			
Filter	D 650	D 800	D 1000	D 650	D 800	D 1000	D 1200
Art.-Nr.:	436676	436677	436678	436688	436689	436690	436691
D mm	650	800	1000	650	800	1000	1200
P mm	490	625	890	585	700	890	1145
H mm	1702	1749	1840	1925	1924	2075	2136
L mm	1000	1000	1000	1200	1200	1200	1200
S mm	125	230	270	125	230	270	300
T mm	200	200	400	200	200	400	400
G inch	1 1/2"	2"	2 1/2"	1 1/2"	2"	2 1/2"	3"

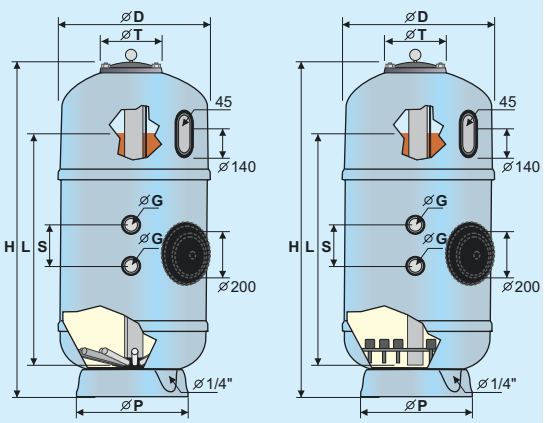

POLYESTER-SANDFILTER DELTA 12 MIT DÜSENBODEN

€ **Gruppe B**
exkl. MWSt.

436688 **DELTA 12-Polyesterfilter D 650 mm**
Anschluss 1 1/2“ ohne Ventil, Farbe blau
mit Mannloch und Sichtglas.
Gesamthöhe:1.925 mm, **mit Düsenboden**
Betriebsdruck max. 2,5 bar bei 30 m/ws 9 m³/h
Erforderliche Sandmengen:
Stützkörnung 1 - 2 mm ca. 100 kg
Filterkörnung 0,4 - 0,8 mm ca. 400 kg
Sandbetthöhe 1.200 mm

436689 **DELTA 12-Polyesterfilter D 800 mm**
Anschluss 2“ ohne Ventil, Farbe blau
mit Mannloch und Sichtglas.
Gesamthöhe:1.924 mm, **mit Düsenboden**
Betriebsdruck max. 2,5 bar bei 30 m/ws 15 m³/h
Erforderliche Sandmengen:
Stützkörnung 1 - 2 mm ca. 200 kg
Filterkörnung 0,4 - 0,8 mm ca. 650 kg
Sandbetthöhe 1.200 mm

436690 **DELTA 12-Polyesterfilter D 1000 mm**
Anschluss 2 1/2“ ohne Ventil, Farbe blau
mit Mannloch und Sichtglas.
Gesamthöhe:2.075 mm, **mit Düsenboden**
Betriebsdruck max. 2,5 bar bei 30 m/ws 23 m³/h
Erforderliche Sandmengen:
Stützkörnung 1 - 2 mm ca. 175 kg
Filterkörnung 0,4 - 0,8 mm ca. 1.100 kg
Sandbetthöhe 1.200 mm

436691 **DELTA 12-Polyesterfilter D 1200 mm**
Anschluss DA90 ohne Ventil, Farbe blau
mit Mannloch und Sichtglas.
Gesamthöhe:1.925 mm, **mit Düsenboden**
Betriebsdruck max. 2,5 bar bei 30 m/ws 34 m³/h
Erforderliche Sandmengen:
Stützkörnung 1 - 2 mm ca. 250 kg
Filterkörnung 0,4 - 0,8 mm ca. 1.700 kg
Sandbetthöhe 1.200 mm

Achtung: DELTA-Filter entsprechen nicht der Ö-Norm und sind daher auch nur zur Verwendung in Privatbädern geeignet, bzw. zugelassen.

€ **Gruppe A**
exkl. MWSt.

6-WEGE-VENTILE VERROHRT PASSEND ZU DELTA-FILTER

08331 **6-Wege-Ventil 1 1/2“ I.G. weiß,** fertig verrohrt zu Filter passend, inkl. O-Ringe zur Filterverschraubung
Rohrabstand 125 mm

04443 **6-Wege-Ventil Astral 1 1/2“ IG. schwarz** mit Verrohrungselementen zum Filter. Lose im Karton verpackt.
Rohrabstand 125 mm

08338 **6-Wege-Ventil 2“ I.G. weiß,** fertig verrohrt zu Filter passend, inkl. O-Ringe zur Filterverschraubung
Rohrabstand 230 mm

04650 **6-Wege-Ventil Astral 2 1/2“ schwarz** mit Verrohrungselementen zum Filter. Lose im Karton verpackt.
Rohrabstand 270 mm

ASTRAL “CANTABRIC” PP-FILTER

€ **Gruppe A**
exkl. MWSt.

Betriebsdruck max. 2,5 bar

046871 **CANTABRIC PP-FILTER D400 mm, Farbe beige**
ohne Ventil, Anschluß 1 1/2”, Durchflussmenge ca. 6 m³/h
Höhe: 715 mm
Erforderliche Sandmengen:
Stützkörnung 1 - 2 mm ca. 20 kg
Filterkörnung 0,4 - 0,8 mm ca. 40 kg
(223980100)

04687 **CANTABRIC PP-FILTER D500 mm, Farbe beige**
ohne Ventil, Anschluß 1 1/2”, Durchflussmenge ca. 9 m³/h
Höhe: 800 mm
Erforderliche Sandmengen:
Stützkörnung 1 - 2 mm ca. 25 kg
Filterkörnung 0,4 - 0,8 mm ca. 75 kg
(157820100)

04688 **CANTABRIC PP-FILTER D600 mm, Farbe beige**
ohne Ventil, Anschluß 1 1/2”, Durchflussmenge ca. 14 m³/h
Höhe: 875 mm
Erforderliche Sandmengen:
Stützkörnung 1 - 2 mm ca. 25 kg
Filterkörnung 0,4 - 0,8 mm ca. 125 kg
(157830100)

046881 **CANTABRIC PP-FILTER D750 mm, Farbe beige**
ohne Ventil, Anschluß 2 ”, Durchflussmenge ca. 21 m³/h
Höhe: 1.045 mm
Erforderliche Sandmengen:
Stützkörnung 1 - 2 mm ca. 50 kg
Filterkörnung 0,4 - 0,8 mm ca. 250 kg
(157840100)

046882 **CANTABRIC PP-FILTER D900 mm, Farbe beige**
ohne Ventil, Anschluß 2 1/2”, Durchflussmenge ca. 30 m³/h
Höhe: 1.215 mm
Erforderliche Sandmengen:
Stützkörnung 1 - 2 mm ca. 100 kg
Filterkörnung 0,4 - 0,8 mm ca. 450 kg
(224020100)

04443 **6-Wege-Ventil Astral 1 1/2“ IG. schwarz**
mit Verrohrungselementen zu Filter D-400/500/600 mm

04640 **6-Wege-Ventil Astral 2” I.G. schwarz**
mit Verrohrungselementen zu Filter D-750 mm

04650 **6-Wege-Ventil Astral 2 1/2” I.G. schwarz**
mit Verrohrungselementen zu Filter D-900 mm

Astral PP-Schwimmbadfilter “CANTABRIC” Technische Daten:

Artikel Nr.	046871	04687	04688	046881	046882
Filter-Ø **A** innen /mm	400	500	600	750	900
Höhe **B** mm	715	800	875	1045	1215
Rohwasserflansch Boden **C** mm	380	415	445	575	675
Reinwasserflansch Boden **D** mm	255	290	320	345	405
Ø Fuß **E** mm	315	410	450	600	713

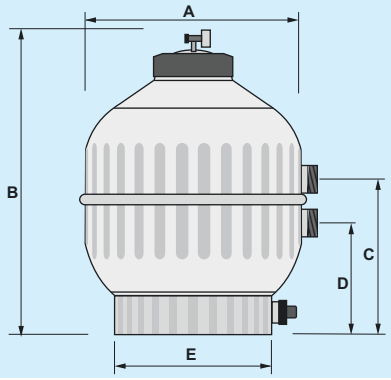

ASTRAL “CANTABRIC” KOMPAKTFILTERANLAGEN

€ **Gruppe B**
exkl. MWSt.

15620 **CANTABRIC Kompaktfilter D 400 mm**
Farbe beige mit 6-Wege-Ventil verrohrt
und Starite-Filterpumpe **Duraglas C 1,**
0,37 KW, Wechselstrom 230 V (steckerfertig),
montiert auf Bodenplatte ohne Sandfüllung
Abmessungen: L x B x H; **85 x75 x75 cm**

15509 **CANTABRIC Kompaktfilter D 500 mm**
Farbe beige mit 6-Wege-Ventil verrohrt
und Starite-Filterpumpe **Duraglas I D1,**
0,56 KW, Wechselstrom 230 V,
montiert auf Bodenplatte ohne Sandfüllung
Abmessungen: L x B x H; **90 x 85 x 85 cm**

15473 **CANTABRIC Kompaktfilter D 500 mm**
Farbe beige mit 6-Wege-Ventil verrohrt
und Starite-Filterpumpe **Duraglas I D3,**
0,56 KW, Drehstrom 400 V,
montiert auf Bodenplatte ohne Sandfüllung
Abmessungen: L x B x H; **90 x 85 x 85 cm**

15493 **CANTABRIC Kompaktfilter D 500 mm**
Farbe beige mit 6-Wege-Ventil verrohrt
und Astral-Filterpumpe **VICTORIA D 1**,
0,60 KW, Wechselstrom 230 V (steckerfertig),
montiert auf Bodenplatte ohne Sandfüllung
Abmessungen: L x B x H; **90 x 85 x 85 cm**

15494 **CANTABRIC Kompaktfilter D 500 mm**
Farbe beige mit 6-Wege-Ventil verrohrt
und Astral-Filterpumpe **VICTORIA D 3**,
0,60 KW, Drehstrom 400 V,
montiert auf Bodenplatte ohne Sandfüllung
Abmessungen: L x B x H; **90 x 85 x 85 cm**

15476 **CANTABRIC Kompaktfilter D 600 mm**
Farbe beige mit 6-Wege-Ventil verrohrt
und Starite-Filterpumpe **Duraglas I E1**,
0,75 KW, Wechselstrom 230 V (steckerfertig),
montiert auf Bodenplatte ohne Sandfüllung
Abmessungen: L x B x H; **100 x 70 x 90 cm**

15477 **CANTABRIC Kompaktfilter D 600 mm**
Farbe beige mit 6-Wege-Ventil verrohrt
und Starite-Filterpumpe **Duraglas I E3**,
0,75 KW, Drehstrom 400 V,
montiert auf Bodenplatte ohne Sandfüllung
Abmessungen: L x B x H; **100 x 70 x 90 cm**

15498 **CANTABRIC Kompaktfilter D 600 mm**
Farbe beige mit 6-Wege-Ventil verrohrt
und Astral-Filterpumpe **VICTORIA E 1**,
0,75 KW, Wechselstrom 230 V (steckerfertig),
montiert auf Bodenplatte ohne Sandfüllung
Abmessungen: L x B x H; **100 x 70 x 90 cm**

15495 **CANTABRIC Kompaktfilter D 600 mm**
Farbe beige mit 6-Wege-Ventil verrohrt
und Astral-Filterpumpe **VICTORIA E 3**,
0,75 KW, Drehstrom 400 V,
montiert auf Bodenplatte ohne Sandfüllung
Abmessungen: L x B x H; **100 x 70 x 90 cm**

ASTRAL “CANTABRIK” PP-FILTER - TOP MOUNT

€ **Gruppe A**
exkl. MWSt.

046851PV **CANTABRIK PP-FILTER D400 mm, Farbe beige**
mit Top-Mount-Ventil 1 1/2” PRAHER,
Durchflussmenge ca. 6 m³/h
Höhe: 894 mm, (22399)
Erforderliche Sandmengen:

Stützkörnung 1 - 2 mm	ca. 20 kg
Filterkörnung 0,4 - 0,8 mm	ca. 40 kg

04685PV **CANTABRIK PP-FILTER D500 mm, Farbe beige**
mit Top-Mount-Ventil 1 l/2” PRAHER,
Durchflussmenge ca. 9 m³/h
Höhe: 1.009 mm, (15780)
Erforderliche Sandmengen:

Stützkörnung 1 - 2 mm	ca. 25 kg
Filterkörnung 0,4 - 0,8 mm	ca. 75 kg

04686PV **CANTABRIK PP-FILTER D600 mm, Farbe beige**
mit Top-Mount-Ventil 1 1/2” PRAHER,
Durchflussmenge ca. 14 m³/h
Höhe: 1.069 mm, (15781)
Erforderliche Sandmengen:

Stützkörnung 1 - 2 mm	ca. 25 kg
Filterkörnung 0,4 - 0,8 mm	ca. 125 kg

ASTRAL “CANTABRIK” KOMPAKTANLAGEN - TOP MOUNT

€ **Gruppe B**
exkl. MWSt.

15468PV **CANTABRIK Kompaktanlage D400 mm, Farbe beige**
mit Pumpe Starite Duraglas I, C1, 0,37 kW, steckerfertig,
montiert auf Bodenplatte ohne Sandfüllung.
Abmessungen: L x B x H; **100 x 55 x 95 cm**

15469PV **CANTABRIK Kompaktanlage D500 mm, Farbe beige**
mit Pumpe Starite Duraglas I, D1, 0,55 kW, steckerfertig
montiert auf Bodenplatte ohne Sandfüllung.
Abmessungen: L x B x H; **100 x 55 x 106 cm**

15470PV **CANTABRIK Kompaktanlage D600 mm, Farbe beige**
mit Pumpe Starite Duraglas I, E1, 0,75 kW, steckerfertig
montiert auf Bodenplatte ohne Sandfüllung.
Abmessungen: L x B x H; **100 x 60 x 112 cm**

KUNSTSTOFF-SANDFILTER MILLENNIUM D 380 / 480 / 560

€ **Gruppe A**
exkl. MWSt.

045621 **Millennium-Filter 5,5 m³/h, D 380 mm**
mit Klarsichtdeckel und Schraubverschluss,
inkl. Manometer und Entlüftung, ohne Ventil
Farbe: beige
Höhe: 675 mm
(27809)
Erforderliche Sandmengen:
Filterkörnung 0,4 - 0,8 mm ca. 40 kg

04562 **Millennium-Filter 9,0 m³/h, D 480 mm**
mit Klarsichtdeckel und Schraubverschluss,
inkl. Manometer und Entlüftung, ohne Ventil
Farbe: beige
Höhe: 742 mm
(25297)
Erforderliche Sandmengen:
Stützkörnung 1 - 2 mm ca. 25 kg
Filterkörnung 0,4 - 0,8 mm ca. 50 kg

04563 **Millennium-Filter 12,0 m³/h, D 560 mm**
mit Klarsichtdeckel und Schraubverschluss,
inkl. Manometer und Entlüftung, ohne Ventil
Farbe: beige
Höhe: 830 mm
(25298)
Erforderliche Sandmengen:
Stützkörnung 1 - 2 mm ca. 25 kg
Filterkörnung 0,4 - 0,8 mm ca. 100 kg

MILLENNIUM-KOMPAKTFILTERANLAGEN D 380 / 480 / 560

€ **Gruppe B**
exkl. MWSt.

427804 **Millennium-Kompakt-Filteranlage D 380**
mit verr. 6-Wege-Ventil Astral schwarz
und Sena-Pumpe, 0,23 KW,
230 V, WS, steckerfertig montiert - im Karton verpackt.
(ohne Sandfüllung)

423349 **Millennium-Kompakt-Filteranlage D 480**
mit verr. 6-Wege-Ventil Astral schwarz
und Sena-Pumpe, 0,41 KW,
230 V, WS, steckerfertig montiert - im Karton verpackt.
(ohne Sandfüllung)

423350 **Millennium-Kompakt-Filteranlage D 560**
mit verr. 6-Wege-Ventil Astral schwarz
und Sena-Pumpe, 0,56 KW,
230 V, WS, steckerfertig montiert - im Karton verpackt.
(ohne Sandfüllung)

KUNSTSTOFF-SANDFILTER CORONA D 400 / 500

€ **Gruppe A**
exkl. MWSt.

04378 **Corona-Filter 8 m³/h, D 400 mm**
mit Manometer, (ohne Ventil)
Farbe: beige
Höhe: 706 mm
(04584)
Erforderliche Sandmengen:
Filterkörnung 0,4 - 0,8 mm ca. 40 kg

04379 **Corona-Filter 10 m³/h, D 500 mm**
mit Manometer, (ohne Ventil)
Farbe: beige
Höhe: 770 mm
(04585)
Erforderliche Sandmengen:
Stützkörnung 1 - 2 mm ca. 25 kg
Filterkörnung 0,4 - 0,8 mm ca. 75 kg

04443 **6-Wege-Ventil Astral 1 1/2“ I.G. schwarz**
mit Verrohrungselementen zum Filter
lose im Karton verpackt.
Rohrabstand 125 mm.

CORONA-KOMPAKTFILTERANLAGEN D 400

€ **Gruppe B**
exkl. MWSt.

15800 **CORONA-Kompakt-Filteranlage D 400**
mit verr. 6-Wege-Ventil Astral schwarz
und Sena-Pumpe, 0,41 KW,
230 V, WS, steckerfertig auf Palette montiert
(ohne Sandfüllung und Karton).
Abmessungen: L x B x H; **80 x 60 x 78 cm**

15801 **CORONA-Kompakt-Filteranlage D 400**
mit verr. 6-Wege-Ventil Astral schwarz
und Sena-Pumpe, 0,55 KW,
230 V, WS, steckerfertig auf Palette montiert
(ohne Sandfüllung und Karton).

CORONA-KOMPAKTFILTERANLAGEN D 500

15487 **CORONA-Kompakt-Filteranlage D 500**
mit verr. 6-Wege-Ventil Astral schwarz
und Victoria-Pumpe, 0,56 KW,
230 V, WS, steckerfertig auf Palette montiert
(ohne Sandfüllung und Karton).
Abmessungen: L x B x H; **85 x 75 x 85 cm**

15488 **CORONA-Kompakt-Filteranlage D 500**
mit verr. 6-Wege-Ventil Astral schwarz
und Victoria-Pumpe, 0,56 KW,
400 V, DS, steckerfertig auf Palette montiert
(ohne Sandfüllung und Karton).

SANDFILTER-CORONA TOP-MOUNT D 400 / 500

€ **Gruppe A**
exkl. MWSt.

04377 **CORONA-STAR-Filter D 400**
mit Top-Mount Ventil und Manometer
Gesamthöhe 950 mm
Farbe **beige**
Erforderliche Sandmengen:
Filterkörnung 0,4 - 0,8 mm ca. 40 kg

043771 **CORONA-STAR-Filter D 500**
mit Top-Mount Ventil und Manometer
Gesamthöhe 1000 mm
Farbe **beige**
Erforderliche Sandmengen:
Stützkörnung 1 - 2 mm ca. 25 kg
Filterkörnung 0,4 - 0,8 mm ca. 75 kg

CORONA-TOP-MOUNT-KOMPAKTFILTERANLAGEN D 400/500

€ **Gruppe B**
exkl. MWSt.

15104 **CORONA-STAR-Kompaktanlage D 400**
mit Top-Mount Ventil AS,
und Sena-Pumpe 0,41 KW,
230 V, WS, steckerfertig auf Palette montiert.
Abmessungen: L x B x H; **80 x 50 x 100 cm**

151091 **CORONA-STAR-Kompaktanlage D 500**
mit Top-Mount Ventil AS,
und Sena-Pumpe 0,55 KW,
230 V, WS, steckerfertig auf Palette montiert.
Abmessungen: L x B x H; **80 x 50 x 100 cm**

ERSATZTEILE CORONA FILTER

€ **Gruppe A**
exkl. MWSt.

043791 **Deckel transparent D = 173**
043792 **Spannring komplett**
043793 **O-Ring für detto**
043795 **6-Wege-Ventil Top-Mount Bajonetta**
04477 **Entlüftungsschraube**
04466 **Manometerhalter T-Stück**
04473 **Manometer (Anschluss hinten)**
044731 **Manometer (Anschluss unten)**
043782 **Filterentleerung komplett**
043783 **Schraube M6 x 80 (Spannring)**
043784 **Gegenstück für Schraube**
043785 **Spannbolzen mit Gewinde M6**
043786 **Spannbolzen ohne Gewinde**
043787 **Innenverrohrung komplett D = 400**
044897 **Filterarm Länge = 110 mm**
043788 **Filterfuß D = 400**
045836 **Manschettendichtung 1 1/2”**
044762 **Filteraussenverschraubung 6/4”**
043789 **Filterfuß D = 500**
044790 **Innenverrohrung komplett D = 500**
044898 **Filterarm Länge = 160 mm**

POLYESTER-KOMPAKTFILTERANLAGEN MAXI D 370

€ **Gruppe B**
exkl. MWSt.

15810 **Kompakt-Filteranlage Maxi D 370,** H 700 mm,
mit 6-Wege-Ventil Astral, verrohrt und **Sena Pumpe 230 V, 0,23 KW, Wechselstrom** (steckerfertig),
GFK-Polyestermaterial, ohne Sandfüllung

15811 **Kompakt-Filteranlage Maxi D 370**
detto jedoch mit **Sena Pumpe 230 V, 0,56 KW, Wechselstrom**,
GFK-Polyestermaterial, ohne Sandfüllung

Erforderliche Sandmengen:
Filterkörnung 0,4 - 0,8 mm ca. 40 kg

EINZELFILTER UND ERSATZTEILE - MAXI D 370

€ **Gruppe A**
exkl. MWSt.

04445 **Maxi-Filter D 370 mm**
ohne 6-Wege-Ventil, mit integrierter **Palette, Farbe: rot,** H 700 mm.

044442 **Flansch für Filterdeckel**

044443 **Deckel transparent**

044444 **O-Ring für Deckel (190 x 3,5 mm)**

044445 **Filterkragen KS schwarz mit Gewindestiften 8 x M8 bis 12 x M6**

044446 **O-Ring für Filterkragen** (225 x 5 mm)

01733 **Beilagscheiben für Filterkragen innen** per Stück
⌀ 6 mm (12 Stück)

01737 **Sicherungsmutter für Filterkragen** per Stück
innen M6 (12 Stück)

SANDFILTER KOMPAKTANLAGE SITGES D 380

€ **Gruppe B**
exkl. MWSt.

04955 **SITGES-Kompaktanlage D 380**
mit Top-Mount Ventil, und Pumpe 0,45 KW,
230 V, WS, steckerfertig auf Palette montiert,
Filterleistung: 5 - 6 m³/h, Filterfläche: 0,11 m²,
Material: Polyäthylen,
Für Becken bis 25 m³ Volumen, ohne Sandfüllung
Abmessungen: L x B x H; **73 x 47 x 86 cm**
(27470)

Erforderliche Sandmengen:
Filterkörnung 0,4 - 0,8 mm ca. 40 kg

04956 **SITGES Sandfilter D 380**
auf Palette montiert, jedoch ohne Pumpe

KUNSTSTOFF-SPANNRINGFILTER D 400 - BILBAO

€ **Gruppe A**
exkl. MWSt.

04425 **KS-Sandfilter D 400**
TYP BILBAO ohne Ventil
mit Manometer und Entlüftung
Leistung: 7 m^3/h, Druck: max. 1,5 bar
Gesamthöhe: 800 mm, Fläche: 0,125 m^2
Material: Polypropylen
Farbe: orange/weiß

04425W **detto, jedoch Farbe weiß**

Erforderliche Sandmengen:
Filterkörnung 0,4 - 0,8 mm ca. 50 kg

6-WEGE-VENTILE VERROHRT PASSEND ZU ASTRAL-FILTER

08331 **6-Wege-Ventil 1 1/2“ I.G. weiß,** fertig verrohrt zu Filter passend, inkl. O-Ringe zur Filterverschraubung
Rohrabstand 125 mm

08114 **PVC-Pumpenwinkel DA 50**
zum verrohren vom Ventil zur Pumpe, **L = 245 x 75 mm**

500300 **Verschraubung DA 50 x 1 1/2”**

500450 **Verschraubung DA 50 x 2”**

04443 **6-Wege-Ventil Astral 1 1/2“ IG. schwarz**
mit Verrohrungselementen zum Filter
lose im Karton verpackt.
Rohrabstand 125 mm.

SPANNRINGFILTER-KOMPAKTANLAGEN D 400 - BILBAO

€ **Gruppe B**
exkl. MWSt.

15910 **BILBAO-Kompakt-Filteranlage D 400**
inkl. verr. 6-Wege-Ventil weiß
und Pumpe Sena, 0,41 KW,
230 V, WS steckerfertig montiert auf Bodenpalette
(ohne Sandfüllung und Karton).
Abmessungen: L x B x H; **80 x 60 x 85 cm** (mit Manometer)

15911 **BILBAO-Kompakt-Filteranlage D 400**
wie Art. 15910 jedoch mit Pumpe Senna, 0,56 KW,
230 V, WS

15912 **BILBAO-Kompakt-Filteranlage D 400**
wie Art. 15910 jedoch mit Pumpe Senna, 0,62 KW,
400 V, DS

Achtung: Bei Inbetriebnahmen in Kellerräumen muss unbedingt aus Sicherheitsgründen ein Bodenablauf vorhanden sein.

SPANNRINGFILTER-KOMPAKTANLAGEN D 400 - BILBAO

€ **Gruppe B**
exkl. MWSt.

15545 **BILBAO-Kompakt-Filteranlage D 400**
inkl. verr. 6-Wege-Ventil weiß
und Pumpe VICTORIA, 0,37 KW, C 1
230 V, WS steckerfertig montiert auf Bodenpalette
(ohne Sandfüllung und Karton).
Abmessungen: L x B x H; **80 x 60 x 85 cm**

15544 **BILBAO-Kompakt-Filteranlage D 400**
inkl. verr. 6-Wege-Ventil weiß
und Pumpe VICTORIA, 0,43 KW, C 3
400 V, DS steckerfertig montiert auf Bodenpalette
(ohne Sandfüllung und Karton).
Abmessungen: L x B x H; **80 x 60 x 85 cm**

Achtung: Bei Inbetriebnahmen in Kellerräumen muss unbedingt aus Sicherheitsgründen ein Bodenablauf vorhanden sein.

ERSATZTEILE KS-SPANNRINGFILTER D 400 - BILBAO

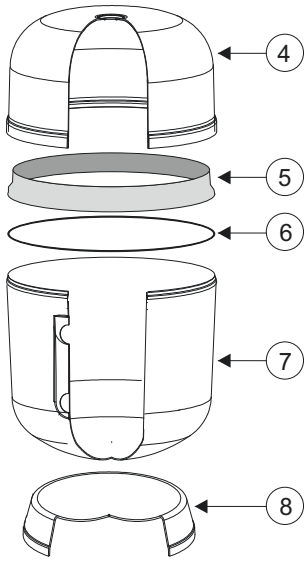

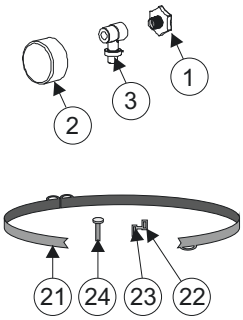

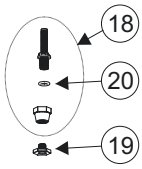

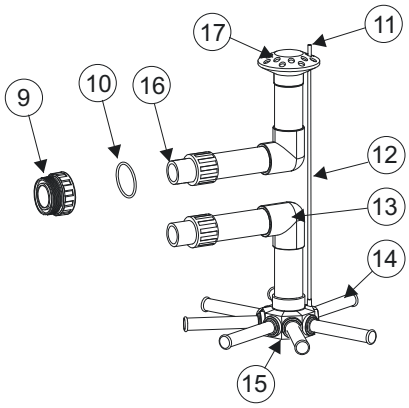

€ **Gruppe A**
exkl. MWSt.

Pos.	Art. Nr.	Benennung		Preis
1	04477	**Entlüftungsschraube**		
2	04473	**Manometer**		
3	04466	**Manometerhalter**		
4	04380	**Filteroberteil für ⌀ 400**	(154064001)	
5	043871	**Innenring PVC ⌀ 400**	(4404200111)	
6	04383	**O-Ring für ⌀ 400**	(4404200109)	
7	04381	**Filterunterteil für ⌀ 400**	(154064002)	
8	04385	**Filterfuß für ⌀ 400**	(154064003)	
9	044760	**Filteraußenverschraubung 6/4“ mit O-Ring**	(4404010104)	
10	045836	**Manschettendichtung 1 1/2”**	(440402042)	
11	044781	**Sieb für Entlüftungsrohr ⌀ 6**		
12	13135	**Entlüftungsrohr DA 6 per lfm.**		
13	503106	**Winkel 90° DA 50**		
14	044897	**Filterarm 3/4“ AG., L = 110 mm für ⌀ 400**	(4404300119)	
15	044894	**Mittelstück DA 50 (für 8 Filterarme 3/4“)**		
16	044763	**Filterinnenverschraubung DA 50 x 6/4“**		
17	04478	**Wassereinlauftrichter DA 50**		
18	043782	**Entleerung komplett**		
19	04468	**Ablaßventil**		
20	044674	**Manschettendichtung für Entleerung**	(00541R0406)	
21	04382	**Spannring komplett für ⌀ 400**		
22	043921	**Spannbolzen mit Gewinde M8**		
23	043922	**Spannbolzen ohne Gewinde**		
24	043923	**Spannschraube M8 x 100**		

KUNSTSTOFF-SPANNRINGFILTER D 500 - BILBAO

€ **Gruppe A**
exkl. MWSt.

04430 **KS-Sandfilter D 500**
TYP BILBAO (ohne Ventil)
mit Manometer und Entlüftung
Leistung: 10 m^3/h, Druck: max. 1,5 bar
Gesamthöhe: 940 mm, Fläche: 0,196 m^2
Material: Polypropylen
Farbe: orange/weiß

04430W **detto, jedoch Farbe weiß**

Erforderliche Sandmengen:
Stützkörnung 1 - 2 mm ca. 25 kg
Filterkörnung 0,4 - 0,8 mm ca. 50 kg

6-WEGE-VENTILE VERROHRT PASSEND ZU ASTRAL-FILTER

08331 **6-Wege-Ventil 1 1/2“ I.G. weiß,** fertig verrohrt zu Filter passend, inkl. O-Ringe zur Filterverschraubung
Rohrabstand 125 mm

08114 **PVC-Pumpenwinkel DA 50**
zum verrohren vom Ventil zur Pumpe, **L = 245 x 75 mm**

500300 **Verschraubung DA 50 x 1 1/2”**

500450 **Verschraubung DA 50 x 2”**

04443 **6-Wege-Ventil Astral 1 1/2“ IG. schwarz**
mit Verrohrungselementen zum Filter
lose im Karton verpackt.
Rohrabstand 125 mm.

SPANNRINGFILTER-KOMPAKTANLAGEN D 500 - BILBAO

€ **Gruppe B**
exkl. MWSt.

15052 **BILBAO-Kompakt-Filteranlage D 500**
inkl. verr. 6-Wege-Ventil weiß
und Starite-Pumpe Duraglas I, C 1,
0,37 KW, **230 V, WS** steckerfertig auf
Palette montiert. (ohne Sandfüllung und Karton)
Abmessungen: L x B x H; **90 x 85 x 99 cm** (mit Manometer)

15053 **BILBAO-Kompakt-Filteranlage D 500**
wie Art. 15052 jedoch inkl. Pumpe
Duraglas I, D 1, 0,56 KW, **230 V, WS.**

15054 **BILBAO-Kompakt-Filteranlage D 500**
wie Art. 15052 jedoch mit Pumpe
Duraglas I, C 3, 0,37 KW, **400 V, DS.**

15055 **BILBAO-Kompakt-Filteranlage D 500**
wie Art. 15052 jedoch mit Pumpe
Duraglas I, D 3, 0,56 KW, **400 V, DS**

Achtung: Bei Inbetriebnahmen in Kellerräumen muss unbedingt aus Sicherheitsgründen ein Bodenablauf vorhanden sein.

SPANNRINGFILTER-KOMPAKTANLAGEN D 500 - BILBAO

€ **Gruppe B**
exkl. MWSt.

15546 **BILBAO-Kompakt-Filteranlage D 500**
inkl. verr. 6-Wege-Ventil weiß
und Pumpe, VICTORIA D1, 0,60 KW
230 V, WS steckerfertig auf
Palette montiert. (ohne Sandfüllung und Karton)
Abmessungen: L x B x H; **90 x 85 x 99 cm**

15547 **BILBAO-Kompakt-Filteranlage D 500**
wie Art. 15052 jedoch mit Pumpe
VICTORIA, 0,60 KW, **400 V, DS**

Achtung: Bei Inbetriebnahmen in Kellerräumen muss unbedingt aus Sicherheitsgründen ein Bodenablauf vorhanden sein.

ERSATZTEILE KS-SPANNRINGFILTER D 500 - BILBAO

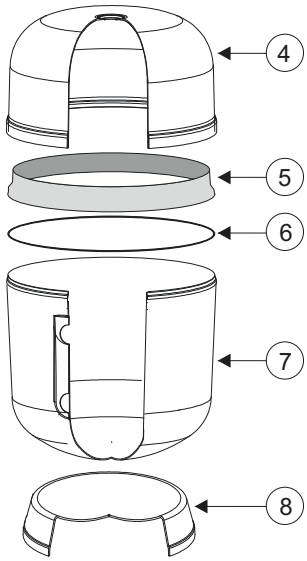

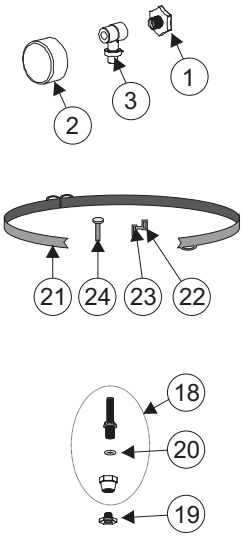

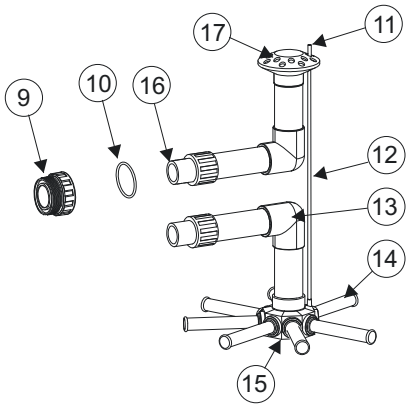

€ **Gruppe A**
exkl. MWSt.

Pos.	Art. Nr.	Benennung		Preis
1	04477	**Entlüftungsschraube**		
2	04473	**Manometer**		
3	04466	**Manometerhalter**		
4	04386	**Filteroberteil für ⌀ 500**	(154065001)	
5	043872	**Innenring PVC ⌀ 500**		
6	04393	**O-Ring für ⌀ 500**		
7	04388	**Filterunterteil für ⌀ 500**		
8	04436	**Filterfuß für ⌀ 500**		
9	044760	**Filteraußenverschraubung 6/4“ mit O-Ring**		
10	045836	**Manschettendichtung 1 1/2”**		
11	044781	**Sieb für Entlüftungsrohr ⌀ 6**		
12	13135	**Entlüftungsrohr DA 6 per lfm.**		
13	503106	**Winkel 90° DA 50**		
14	044898	**Filterarm 3/4“ AG., L = 160 mm für ⌀ 500**		
15	044894	**Mittelstück DA 50 (für 8 Filterarme 3/4“)**		
16	044763	**Filterinnenverschraubung DA 50 x 6/4“**		
17	04478	**Wassereinlauftrichter**		
18	043782	**Entleerung komplett**		
19	04468	**Ablaßventil**		
20	044674	**Manschettendichtung für Entleerung**		
21	04392	**Spannring komplett für ⌀ 500**	(154085012)	
22	043921	**Spannbolzen mit Gewinde M8**		
23	043922	**Spannbolzen ohne Gewinde**		
24	043923	**Spannschraube M8 x 100**		

KUNSTSTOFF-SPANNRINGFILTER D 600 - BILBAO

€ **Gruppe A**
exkl. MWSt.

04429 **KS-Sandfilter D 600**
TYP BILBAO (ohne Ventil)
mit Manometer und Entlüftung
Leistung: ca. 14 m^3/h, Druck: max. 1,5 bar
Gesamthöhe: 970 mm, Fläche: 0,280 m^2
Material: Polypropylen
Farbe: orange/weiß

04429W **detto, jedoch Farbe weiß**

Erforderliche Sandmengen:

Stützkörnung 1 - 2 mm	ca. 25 kg
Filterkörnung 0,4 - 0,8 mm	ca. 75 kg

6-WEGE-VENTILE VERROHRT PASSEND ZU ASTRAL-FILTER

08331 **6-Wege-Ventil 1 1/2“ I.G. weiß,** fertig verrohrt
passend zu Filter, inkl. O-Ringe zur Filterverschraubung
Rohrabstand 125 mm

08333 **6-Wege-Ventil 2“ I.G. weiß,** fertig verrohrt
passend zu Filter, inkl. O-Ringe zur Filterverschraubung
Rohrabstand 125 mm

08114 **PVC-Pumpenwinkel DA 50**
zum verrohren vom Ventil zur Pumpe, **L = 245 x 75 mm**

500300 **Verschraubung DA 50 x 1 1/2”**
500450 **Verschraubung DA 50 x 2”**

04443 **6-Wege-Ventil Astral 1 1/2“ IG. schwarz**
mit Verrohrungselementen zum Filter
lose im Karton verpackt.

SPANNRINGFILTER-KOMPAKTANLAGEN D 600 - BILBAO

€ **Gruppe B**
exkl. MWSt.

15062 **BILBAO-Kompakt-Filteranlage D 600**
inkl. verr. 6-Wege-Ventil PR weiß
und Starite-Pumpe Duraglas I, 0,56 KW,
230 V, WS, steckerfertig auf Palette montiert
(ohne Sandfüllung und Karton).
Abmessungen: L x B x H; **90 x 89 x 102 cm**

15065 **BILBAO-Kompakt-Filteranlage D 600**
inkl. verr. 6-Wege-Ventil PR weiß
und Starite-Pumpe Durglas I, 0,56 KW,
400 V, DS, steckerfertig auf Palette montiert
(ohne Sandfüllung und Karton).

Achtung: Nur Pumpen bis 0,56 KW bei Spannringfilter verwenden!!

Achtung: Bei Inbetriebnahmen in Kellerräumen muss unbedingt aus Sicherheitsgründen ein Bodenablauf vorhanden sein.

SPANNRINGFILTER-KOMPAKTANLAGEN D 600 - BILBAO

€ **Gruppe B**
exkl. MWSt.

15569 **BILBAO-Kompakt-Filteranlage D 600**
inkl. verr. 6-Wege-Ventil PR weiß
und Pumpe VICTORIA, 0,60 KW, D 1
230 V, WS, steckerfertig auf Palette montiert
(ohne Sandfüllung und Karton).
Abmessungen: L x B x H; **90 x 89 x 102 cm**

15571 **BILBAO-Kompakt-Filteranlage D 600**
inkl. verr. 6-Wege-Ventil PR weiß
und Pumpe VICTORIA, 0,60 KW, D 3
400 V, DS, steckerfertig auf Palette montiert
(ohne Sandfüllung und Karton).

Achtung: Nur Pumpen bis 0,60 KW bei Spannringfilter verwenden!!

Achtung: Bei Inbetriebnahmen in Kellerräumen muss unbedingt aus Sicherheitsgründen ein Bodenablauf vorhanden sein.

ERSATZTEILE KS-SPANNRINGFILTER D 600 - BILBAO

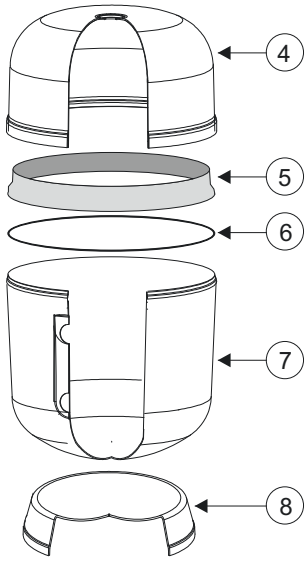

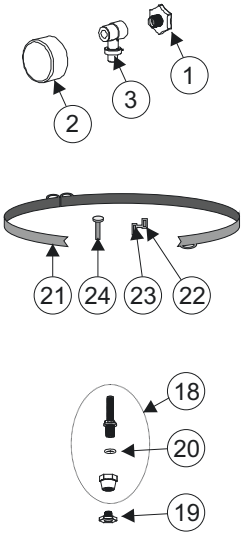

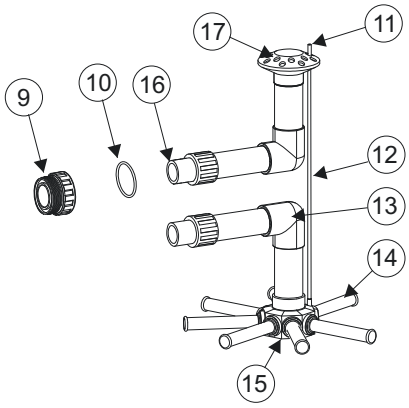

€ **Gruppe A**
exkl. MWSt.

Pos.	Art. Nr.	Benennung		Preis
1	04477	**Entlüftungsschraube**		
2	04473	**Manometer**		
3	04466	**Manometerhalter**		
4	04387	**Filteroberteil für ⌀ 600**	(154066001)	
5	043971	**Innenring PVC ⌀ 600**		
6	04396	**O-Ring für ⌀ 600**	(4404200115)	
7	04389	**Filterunterteil für ⌀ 600**	(154066002)	
8	04436	**Filterfuß für ⌀ 600**		
9	044760	**Filteraußenverschraubung 6/4“ mit O-Ring**		
10	045836	**Manschettendichtung 1 1/2”**		
11	044781	**Sieb für Entlüftungsrohr ⌀ 6**		
12	13135	**Entlüftungsrohr DA 6 per lfm.**		
13	503106	**Winkel 90° DA 50**		
14	044899	**Filterarm 3/4“ AG., L = 225 mm für ⌀ 600**	(4404300712)	
15	044894	**Mittelstück DA 50 (für 8 Filterarme 3/4“)**		
16	044763	**Filterinnenverschraubung DA 50 x 6/4“**		
17	04478	**Wassereinlauftrichter**		
18	043782	**Entleerung komplett**		
19	04468	**Ablaßventil**		
20	044674	**Manschettendichtung für Entleerung**		
21	04397	**Spannring komplett für ⌀ 600**	(154086012)	
22	043921	**Spannbolzen mit Gewinde M8**		
23	043922	**Spannbolzen ohne Gewinde**		
24	043923	**Spannschraube M8 x 100**		

ZUBEHÖR UND ERSATZTEILE V2A UND KS FILTER - DAPRA

€ Gruppe A
exkl. MWSt.

🟡 Ersatzteil für KS-Filter 🔵 Ersatzteil für V2A-Filter 🟡🔵 Ersatzteil für KS- und V2A-Filter

13100	**Manometer ABS, 1/4”**	🟡🔵
13102	**Entlüftungshahn 1/4" Messing**	🟡🔵
13105	**Manometerhalter mit Entlüfter** weiß, 1/4" x 1/4" A.G. x I.G.	🟡🔵
13111	**Filteroberteil D 500**	🔵
13112	**Filteroberteil D 620**	🔵
13113	**Spannring komplett D 400**	🔵
13114	**Spannring komplett D 500**	🔵
13115	**Spannring komplett D 620, 3-teilig**	🔵
13141	**Spannring komplett D 700, 3-teilig**	🔵
13271	**Spannschraube mit Distanzrohr**	🟡🔵
13275	**Spannbolzen mit Innengewinde M8**	🟡🔵
13276	**Spannbolzen ohne Gewinde**	🟡🔵
13133	**Innenring für Filter D 400/500/620**	🔵
13117	**O-Ring D 400**	🔵
13118	**O-Ring D 500**	🔵
13119	**O-Ring D 620**	🔵
13120	**Mittelstück für D 400/500/620**	🟡🔵
13143	**Mittelstück für D 700**	🟡🔵
13121	**Verteilerarm für D 360/400 (x 8)**	🟡🔵
13122	**Verteilerarm für D 500 (x 8)**	🟡🔵
13123	**Verteilerarm für D 600/620 (x 8)**	🟡🔵
13125	**O-Ring D 50, Filterdurchführung**	🟡🔵
13126	**Muffe PVC für O-Ring 50 x 1 1/2“**	🟡🔵
13127	**Nippel PVC für O-Ring 50 x 1 1/2“**	🟡🔵
13134	**Entleerung komplett, neue Ausführung**	🟡🔵

13265	**PVC-Filterfuß D 360/400**	🟡🔵
13266	**PVC-Filterfuß D 500/600/620**	🟡🔵
13135	**Entlüftungsrohr**	🟡🔵
13124	**Düse ABS Entleerung**	🟡🔵
13274	**Verteilertrichter PVC DA 50**	🟡🔵
13263	**KS-Oberteil D 360**	🟡
13264	**KS-Oberteil D 500**	🟡
13281	**KS-Oberteil D 600**	🟡
13273	**KS-Unterteil D 360**	🟡
13272	**KS-Unterteil D 500**	🟡
13282	**KS-Unterteil D 600**	🟡
13267	**Spannring für D 360**	🟡
13268	**Spannring für D 500**	🟡
13283	**Spannring für D 600**	🟡
13269	**O-Ring für D 360**	🟡
13270	**O-Ring für D 500**	🟡
13284	**O-Ring für D 600**	🟡

Art. Nr.: 13250 **Art. Nr.: 13410**

V4A - SPANNRINGFILTER D 500/600 STANDARD AISI-316

€ **Gruppe B**
exkl. MWSt.

407490 **Edelstahlfilter V4A Standard D 500, poliert**
mit Manometer und Entlüftung, (ohne Ventil)
Gesamthöhe 860 mm, Gewindeanschluss 1 1/2"
Betriebsdruck 2 bar, **Rohrabstand 125 mm**

Erforderliche Sandmengen:
Stützkörnung 1 - 2 mm ca. 25 kg
Filterkörnung 0,4 - 0,8 mm ca. 100 kg

407491 **Edelstahlfilter V4A Standard D 600, poliert**
mit Manometer und Entlüftung, (ohne Ventil)
Gesamthöhe 860 mm, Gewindeanschluss 1 1/2"
Betriebsdruck 2 bar, **Rohrabstand 125 mm**

Erforderliche Sandmengen:
Stützkörnung 1 - 2 mm ca. 50 kg
Filterkörnung 0,4 - 0,8 mm ca. 175 kg

V4A - SPANNRINGFILTER D 450/600 EXCLUSIV AISI-316

403809 **Edelstahlfilter V4A Standard D 450, poliert**
mit Manometer und Entlüftung, (ohne Ventil)
Gesamthöhe 1.100 mm, Gewindeanschluss 1 1/2"
Betriebsdruck 2 bar, **Rohrabstand 125 mm**

Erforderliche Sandmengen:
Stützkörnung 1 - 2 mm ca. 25 kg
Filterkörnung 0,4 - 0,8 mm ca. 125 kg

407496 **Edelstahlfilter V4A Exklusiv D 600, poliert**
mit Manometer und Entlüftung, (ohne Ventil)
Gesamthöhe 1.150 mm, Gewindeanschluss 1 1/2"
Betriebsdruck 2 bar, **Rohrabstand 125 mm**

Erforderliche Sandmengen:
Stützkörnung 1 - 2 mm ca. 50 kg
Filterkörnung 0,4 - 0,8 mm ca. 250 kg

€ **Gruppe A**
exkl. MWSt.

6-WEGE-VENTILE VERROHRT PASSEND ZU ASTRAL-FILTER

08331 **6-Wege-Ventil 1 1/2“ I.G. weiß,** fertig verrohrt zu Filter passend, inkl. O-Ringe zur Filterverschraubung
Rohrabstand 125 mm

08333 **6-Wege-Ventil 2“ I.G. weiß,** fertig verrohrt zu Filter passend, inkl. O-Ringe zur Filterverschraubung
Rohrabstand 125 mm

08114 **PVC-Pumpenwinkel DA 50**
zum Verrohren vom Ventil zur Pumpe, **L = 245 x 75 mm**

500300 **Verschraubung DA 50 x 1 1/2”**
500450 **Verschraubung DA 50 x 2”**

04443 **6-Wege-Ventil Astral 1 1/2“ IG. schwarz,** mit Verrohrungs-elementen zum Filter. Lose im Karton verpackt.

KARTUSCHENFILTER SYSTEM - II STARITE

€ **Gruppe A**
exkl. MWSt.

03600 **System - II Filter, PLM 100**
Filterfläche 9,3 m²
Filterleistung 11 m³/h

03601 **System - II Filter, PLM 150**
Filterfläche 14 m²
Filterleistung 25 m³/h

03602 **System - II Filter, PLM 200**
Filterfläche 18,6 m²
Filterleistung 27 m³/h

Technische Daten:

Anschlüsse:	2”
Betriebsdruck:	max. 3 bar
Wassertemperatur:	40°C
Lieferumfang:	Fühler und Manometer mit Schnellverschluss

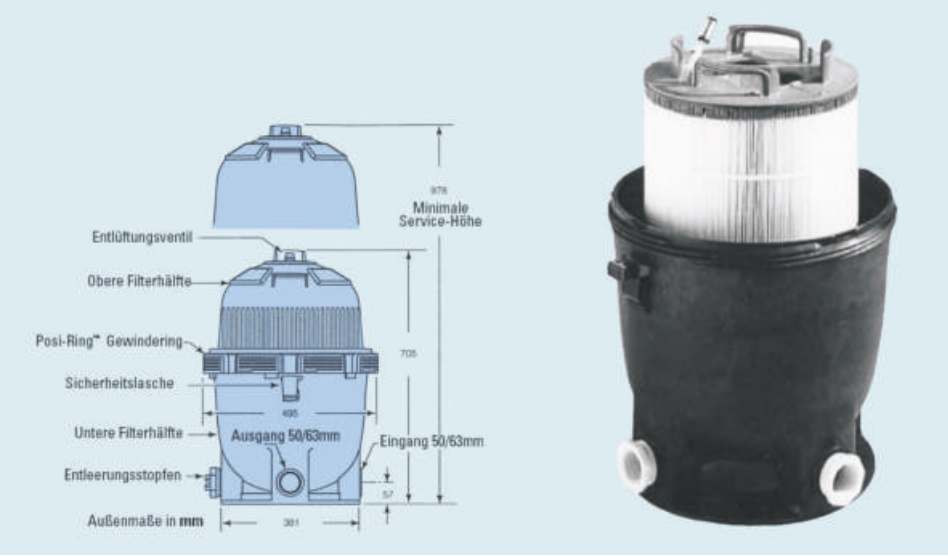

Ersatzteile für Filter PLM 100 / 150 / 200

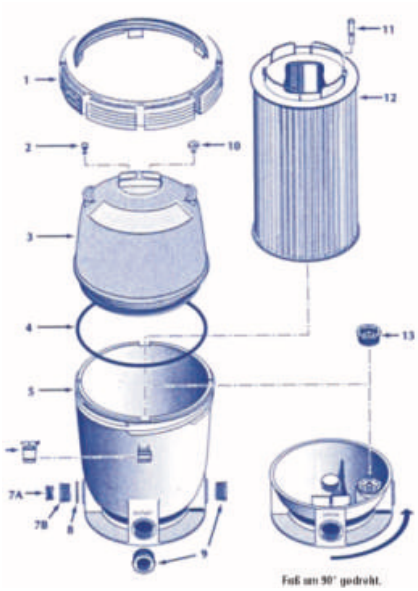

SSA-Nr.	Beschreibung	Teil Nr.	Starite-Nr.	Preis
036033	Tank Verschraubung	1	27001-0054	
03083	Entlüftungsventil	2	25010-0200	
036031	Tank, obere Hälfte	3	27001-0020	
03603	Tank, 0-Ring	4	27001-0060	
036022	Sicherheitsstop	6	27001-0051	
036023	Stopfen 1 ½"	7 A	36305-4008	
036024	Adapter	7 B	24900-0509	
03543	0-Ring	8	35505-1424	
036027	Reduzierung 2" x 1 ½"	9	960025	
03096	Druckmanometer	10	U239-20	
036025	Entlüftungssieb (Ventil)	11	24800-0121	
03611	Kartusche Modell PLM 100	12	27002-0100S	
03612	Kartusche Modell PLM 150	12	27002-0150S	
03613	Kartusche Modell PLM 200	12	27002-0200S	
036028	Rückschlagventil	13	27001-0130S	

KARTUSCHENFILTER POSI-CLEAR TYP STARITE PXC

€ Gruppe A
exkl. MWSt.

POSI-CLEAR PXC POLYPROPYLENE BLACK

Art.Nr.	Fläche	Bezeichnung	Filterleistung
03628	7,0 m²	**PXC 75**	11 m³/h
03629	8,8 m²	**PXC 95**	21 m³/h
03630	11,6 m²	**PXC 125**	28 m³/h
03631	14,0 m²	**PXC 150**	34 m³/h

TECHNISCHE INFORMATIONEN

Anschluss: Ein- und Ausgang 2", Entleerung 3/4"
Betriebsdruck max.: 3,5 bar
Wassertemperatur max.: 40° C
Lieferumfang: Filtertank mit Kartusche, Manometer und Entlüftungsventil

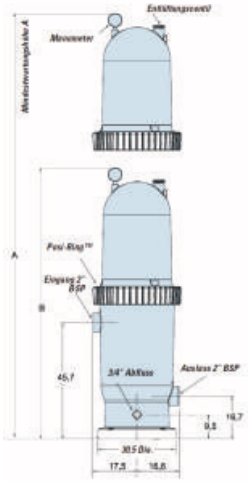

Modell	A	B
PXC75	914	787
PXC95	914	787
PXC125	1295	1016
PXC150	1295	1016

ERSATZKARTUSCHEN FÜR KARTUSCHENFILTER PXC

03632	**PXC 75**	H = 440 mm, D = 225 mm	(25230-0075S)
03633	**PXC 95**	H = 440 mm, D = 225 mm	(25230-0095S)
03634	**PXC 125**	H = 720 mm, D = 225 mm	(25230-0125S)
03635	**PXC 150**	H = 716 mm, D = 225 mm	(25230-0150S)

ERSATZTEILE POSI-CLEAN PXC - POLYPROPYLENE

03636	**Filter-Oberteil zu PXC 75/95** inkl. Spannring und O-Ring	(25230-0102S)
03637	**Filter-Oberteil zu PXC 125/150** inkl. Spannring und O-Ring	(25230-0103S)
03638	**O-Ring zu Filter-Unterteil PXC**	(25230-0010S)
03639	**Entlüftungsrohr zu PXC 75/95**	(25230-0007)
036391	**Entlüftungsrohr zu PXC 125/150**	(25230-0008)
036392	**Filterentlüftung mit O-Ring PXC**	(24206-0103S)
03640	**Wasserumleitstück zu PXC**	(25230-0006)
036401	**Ablasskappe mit Dichtung**	(32185-7074)
036402	**Sicherheitsstop PXC**	(25200-0007)

ERSATZKARTUSCHEN FÜR KARTUSCHENFILTER PTM

03620	**35 PTM**	H = 240 mm, D = 225 mm	(WC 108-55 S2 X)
03621	**50 PTM**	H = 335 mm, D = 225 mm	(WC 108-56 S2 X)
03622	**70 PTM**	H = 460 mm, D = 225 mm	(WC 108-57 S2 X)
03623	**100 PTM**	H = 650 mm, D = 225 mm	(WC 108-58 S2 X)
03625	**135 PTM**	H = 805 mm, D = 225 mm	(WC 108-70 S2 X)

ERSATZTEILE POSI-FLO II - POLYPROPYLENE

03079	**Filter-Haube 50/70/135**	(25010-9201)
03101	**Filter-Haube 100**	(25010-9202)
03100	**Filter-Mantel 50/70/100/135 unten**	(25010-0001)
03102	**Filter-Mantel 135 oben**	(25005-0001)
03091	**Filter-Fuß alle Typen**	(WC 104-78P)
03099	**Spannband Top ohne Mutter**	(25010-9101)
03082	**Spannband Fuß ohne Mutter**	(25010-9100)
03094	**Spannband-Mutter Top (KS)**	(WC 36-22)
03081	**Spannband-Mutter Fuß (Ms)**	(WC 36-1)
03098	**0-Ring Top**	(31935-0001)
03095	**0-Ring Fuß**	(WC 9-3)
03093	**Entlüftungs-Sieb im Filter**	(WC 8-35)
03083	**Entlüftungs-Ventil**	(25010-0200)
03096	**Manometer**	(U239-20)
03556	**Manometer-Sieb**	(WC 8-720D)
03097	**Stopfen 3/4" A.G.**	(WC78-38T)

POLYESTER-FILTERSCHÄCHTE

€ **Gruppe B**
exkl. MWSt.

044681 **Filterschacht Verde I** (15260)
für Anlagen D 500
(ohne Bohrung)

DIMENSIONS DIMENSIONES	CODES/CODES/CODIGOS	
	15260	15261
A	1.110	1.200
B	1.310	1.420
C	740	840
D	90	90
E	*	*

CODE	Ø FILTER/FILTRE/FILTRO
15260	500
15261	650

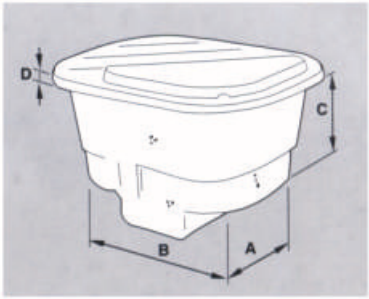

044683 **Filterschacht UVE** (00616)
für Anlagen D 450 / 500 u. 600

044684 **Filterschacht UVE** (00617)
für Anlagen D 650, (ohne Bohrung)

DIMENSIONS DIMENSIONES	CODES/CODES/CODIGOS			
	00615	00616	00617	00618
A	900	1.000	1.200	1.500
B	650	1.000	1.000	1.200
C	730	900	925	1.220
D	70	70	70	70
E	620	725	740	1.035

CODE	Ø FILTER/FILTRE/FILTRO
00615	350
00616	400-450-500-600
00617	650
00618	650-750-800

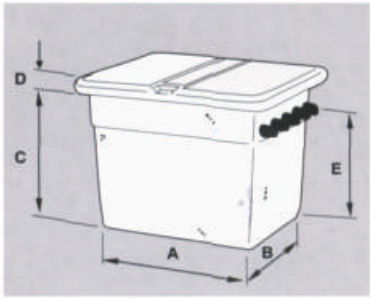

044685 **Filterschacht Standard** (00619)
Für Anlagen D 450 / 500 u. 600

044686 **Filterschacht Standard** (00620)
für Anlagen D 650 / 750

DIMENSIONS DIMENSIONES	CODES/CODES/CODIGOS	
	00619	00620
A	1.040	1.350
B	870	1.200
C	525	675
D	500	470
E	270	500

CODE	Ø FILTER/FILTRE/FILTRO
00619	450-500-600
00620	600-650-750

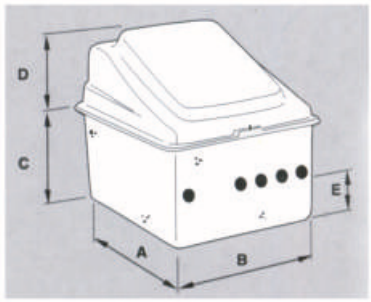

KS-EINHÄNGEFILTER FÜR AUFSTELLBECKEN

€ **Gruppe B**
exkl. MWSt.

39125 **Beckenfilter Typ IS 6 verklebt**
für Becken bis 25 m³
Filterleistung: 5 - 6 m³ / h
Leistungsaufnahme: 140 W
Elektroanschluss: 230 V / 50 Hz
mit Kartusche 1,5 m² Fläche
mit eingebautem Überlastungsschutz
und GS-Zeichen.

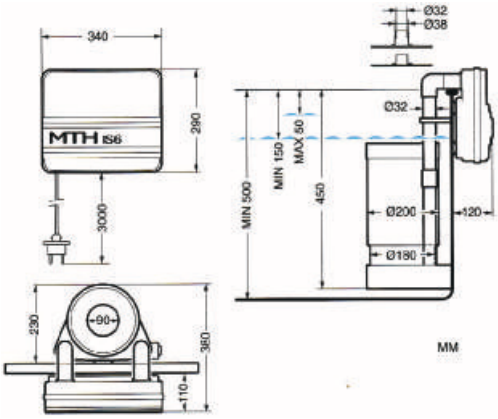

39150 **Beckenfilter Typ IS 12 verklebt**
für Becken bis 60 m³
Filterleistung: 8 - 10 m³ / h
Leistungsaufnahme: 230 V, 50 Hz
Elektroanschluss: 230 V / 50 Hz
mit Kartusche 1,5 m² Fläche
mit eingebautem Überlastungsschutz
und GS-Zeichen.

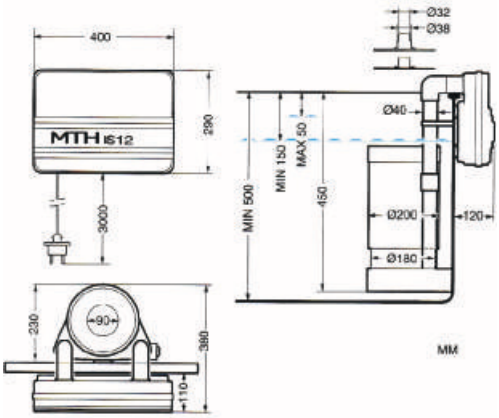

€ **Gruppe A**
exkl. MWSt.

ERSATZFILTEREINSÄTZE FÜR IS 2 / IS 6 / IS 12

39149 **Phenolharzgetränkte Zellulose-Kartuschen für Typ IS 2** — per Pack
D = 145 mm, Länge = 215 mm
(1 Packung = 2 Stück)

39154 **Textilkartuschen für Typ IS 6 und IS 12** — per Pack
D = 165 mm, Länge = 215 mm
(1 Packung = 2 Stück)

TRINKWASSERFILTER - LAHME

€ **Gruppe B**
exkl. MWSt.

10910 **Trinkwasserfilter 25 MICRON**
A.G. 1 1/4" x I.G. 1", komplett mit Kartusche
und Montageschlüssel
(0901150)

10911 **Trinkwasserfilter 25 MICRON**
A.G. 1 1/2" x I.G. 1", komplett mit Kartusche
und Montageschlüssel
(0901140)

10925 **FEMAMAT-Wasserfilter**
zur Entfernung von Eisen und Mangan aus dem Füllwasser.
A.G. 1 1/4" x I.G. 1", komplett mit Kartusche
und Montageschlüssel, inkl. Ersatzkartusche,
Probeflaschen und Gutschrift für Wassertest.
(1901050)

Das Trinkwasser für den Gebrauch im Haushalt, wird mit dem FEMAMAT-Wasserfilter über ein spezielles Filtermaterial geleitet. Dadurch wird das Eisen und Mangan abgeschieden. Der Wasserfilter wird direkt hinter dem Hauptwasserhahn eingebaut. Die Installation muss durch einen Fachbetrieb erfolgen.

Die eingebaute Kartusche ist für ca. 100 cbm Stadtwasser mit mittlerer Eisen- und Manganbelastung ausgelegt. Bei einem Wert von über 0,05 mg/l Eisen auf der Reinwasserseite, ist die Filterpatrone zu wechseln.

Ersatzteile

10915 **Ersatzkartusche 25 Micron** per Stk.
Typ LAHME, H = 247 mm, D = 69 mm

11120 **Ersatzkartusche 20 Micron** per Stk.
Typ HARMSCO, H = 247 mm, D = 69 mm
(VE = 24 Stück)

10926 **Ersatzkartusche FEMAMAT** per Stk.
(für ca. 100 m³ Stadtwasser)
(1902550)

10916 **Montageschlüssel - Ersatz** per Stk.
(510305)

10917 **O-Ring zu Filtertasse**
(514033)

10918 **Filtertasse - Glasklar**
(510311)

10919 **Distanzstück rot,** Führung für
Kartusche zu Feinfilter
(510308)

EINSCHICHTFILTER NACH ÖNORM M 6216

PUBLIC- ÖNORM M 6216 Einschichtfilter für öffentliche Bäder

Einschicht-Sandfilter für öffentliche Bäder nach ÖNORM M 6216. Die Filter sind mit Düsenboden ausgestattet.

- Filtertank aus glasfaserverstärktem Polyester-Harz gefertigt.
- Behälter absolut atoxisch und korrosionsbeständig.
- Große Revisionsöffnungen gestatten eine leichten Zugang zum Inneren des Filters.
- Schauglas innenbündig LxB 345 x 55 mm aus hochwertigem Acrylglas gefertigt.
- Spülluftanschluss DA 63
- max. Betriebsdruck 2,5 bar.
- max. Wassertemperatur 40°C

€ **Gruppe B**
exkl. MWSt.

39001 **EINSCHICHT-FILTER ⌀ 610 mm**
Leistung: bei 20 m/h 5,8 m³/h
bei 30 m/h 8,7 m³/h

39002 **EINSCHICHT-FILTER ⌀ 765 mm**
Leistung: bei 20 m/h 9,2 m³/h
bei 30 m/h 13,5 m³/h

39003 **EINSCHICHT-FILTER ⌀ 920 mm**
Leistung: bei 20 m 13,3 m³/h
bei 30 m 19,5 m³/h

39004 **EINSCHICHT-FILTER ⌀ 1080 mm**
Leistung: bei 20 m 18,3 m³/h
bei 30 m 27,6 m³/h

39005 **EINSCHICHT-FILTER ⌀ 1250 mm**
Leistung: bei 20 m 24,5 m³/h
bei 30 m 36,8 m³/h

39006 **EINSCHICHT-FILTER ⌀ 1450 mm**
Leistung: bei 20 m 33,0 m³/h
bei 30 m 49,5 m³/h

39007 **EINSCHICHT-FILTER ⌀ 1800 mm**
Leistung: bei 20 m 50,8 m³/h
bei 30 m 76,0 m³/h

Gegen einen Aufpreis von 15 % können wir diese Filter mit einer wasserdichten LED-Beleuchtung im Innenraum des Filters - rundherum einlaminiert liefern. Steckerfertig mit Netzteil 230/12 V.

Einschicht-Schwimmbadfilter nach ÖNORM M 6216 Technische Daten:

Artikel Nr.	39001	39002	39003	39004	39005	39006	39007
Filter-Ø **A** innen /mm	610	765	920	1080	1250	1450	1800
Höhe **B** mm	2100	2325	2325	2450	2530	2709	2850
Serviceöffnung **J** bis Boden **C** mm	650	716	940	890	1020	1038	1108
Roh-/Reinwasserflansch **D** mm	1680	1630	1765	1910	1755	2005	1985
Reinwasserflansch Boden **E** mm	180	245	300	275	355	335	405
Höhe Schauglas vom Düsenrand **F** mm	1300	1300	1300	1300	1300	1300	1300
Anzahl Luftpolsterdüsen	24	41	61	72	88	128	197
Rohwasser **G** Ø	90	110	110	140	160	160	160
Reinwasser **G** Ø	75	90	90	110	140	140	160
Ø Serviceöffnung **H** mm	210	210	210	430	430	500	500
Ø Serviceöffnung **J** mm	210	210	430	430	430	500	500
Ø Fuß **L** mm	440	600	600	875	875	1110	1110
Schauglashöhe **M** mm	345	345	345	345	345	345	345
Entlüftung DN	1/2" IG	1/2" IG	1/2" IG	50	50	50	50
Filterleistung bei 20m³/h	5,8	9,2	13,3	18,3	24,5	33,0	50,8
Filterleistung bei 30m³/h	8,7	13,5	19,5	27,6	36,8	49,5	76,0
Stützkörnung 2-3 mm /ca. kg	75	100	150	225	275	375	550
Filterkörnung 0,7 - 1,2 mm /ca. kg	450	700	1000	1375	1875	2500	4200

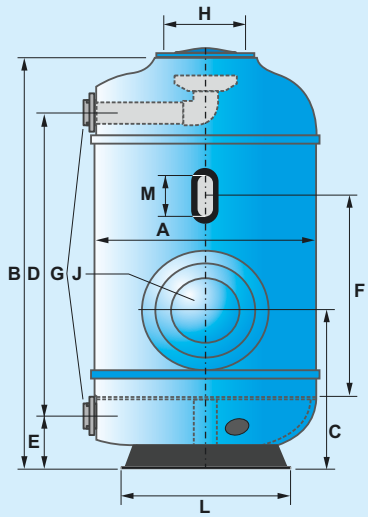

Die angegebenen Filterhöhen können aus fertigungstechnischen Gründen geringfügig abweichen.

MEHRSCHICHTFILTER NACH ÖNORM M 6216

PUBLIC- ÖNORM M 6216 Mehrschichtfilter für öffentliche Bäder

Mehrschicht-Sandfilter für öffentliche Bäder nach ÖNORM M 6216. Die Filter sind mit Düsenboden ausgestattet.

- Filtertank aus glasfaserverstärktem Polyester-Harz gefertigt.
- Behälter absolut atoxisch und korrosionsbeständig.
- Große Revisionsöffnungen gestatten eine leichten Zugang zum Inneren des Filters.
- 2 x Schauglas innenbündig LxB 345 x 55 mm aus hochwertigem Acrylglas gefertigt.
- Spülluftanschluss DA 63
- max. Betriebsdruck 2,5 bar.
- max. Wassertemperatur 40°C

€ **Gruppe B**
exkl. MWSt.

39010 **MEHRSCHICHT-FILTER ⌀ 610 mm**
Leistung: bei 35 m/h 10,2 m³/h
bei 40 m/h 11,7 m³/h

39011 **MEHRSCHICHT-FILTER ⌀ 765 mm**
Leistung: bei 35 m/h 16,0 m³/h
bei 40 m/h 18,3 m³/h

39012 **MEHRSCHICHT-FILTER ⌀ 920 mm**
Leistung: bei 35 m 23,2 m³/h
bei 40 m 26,6 m³/h

39013 **MEHRSCHICHT-FILTER ⌀ 1080 mm**
Leistung: bei 35 m 32,0 m³/h
bei 40 m 36,6 m³/h

39014 **MEHRSCHICHT-FILTER ⌀ 1250 mm**
Leistung: bei 35 m 42,9 m³/h
bei 40 m 49,0 m³/h

39015 **MEHRSCHICHT-FILTER ⌀ 1450 mm**
Leistung: bei 35 m 57,8 m³/h
bei 40 m 66,0 m³/h

39016 **MEHRSCHICHT-FILTER ⌀ 1800 mm**
Leistung: bei 35 m 89,0 m³/h
bei 40 m 101,7 m³/h

Gegen einen Aufpreis von 15 % können wir diese Filter mit einer wasserdichten LED-Beleuchtung im Innenraum des Filters - rundherum einlaminiert liefern. Steckerfertig mit Netzteil 230/12 V.

Mehrschicht-Schwimmbadfilter nach ÖNORM M 6216 Technische Daten:

Artikel Nr.	39010	39011	39012	39013	39014	39015	39016
Filter-Ø **A** innen /mm	610	765	920	1080	1250	1450	1800
Höhe **B** mm	2100	2325	2325	2450	2530	2709	2850
Serviceöffnung **J** bis Boden **C** mm	650	716	940	890	1020	1038	1108
Roh-/Reinwasserflansch **D** mm	1680	1630	1765	1910	1755	2005	1985
Reinwasserflansch Boden **E** mm	180	245	300	275	355	335	405
Höhe Schauglas vom Düsenrand **F** mm	1300	1300	1300	1300	1300	1300	1300
Anzahl Luftpolsterdüsen	24	41	61	72	88	128	197
Rohwasser **G** Ø	90	110	110	140	160	160	160
Reinwasser **G** Ø	75	90	90	110	140	140	160
Ø Serviceöffnung **H** mm	210	210	210	430	430	500	500
Ø Serviceöffnung **J** mm	210	210	430	430	430	500	500
Ø Fuß **L** mm	440	600	600	875	875	1110	1110
Schauglashöhe **M** mm	345	345	345	345	345	345	345
Entlüftung DN	1/2" IG	1/2" IG	1/2" IG	50	50	50	50
Filterleistung bei 35m³/h	10,2	16,0	23,2	32,0	42,9	57,8	89,0
Filterleistung bei 40m³/h	11,7	18,3	26,6	36,6	49,0	66,0	101,7
Stützkörnung 3-5 mm /ca. kg	60	100	140	200	260	360	550
Stützkörnung 2-3 mm /ca. kg	60	100	140	200	260	360	550
Filterkörnung 0,4 - 0,8 mm /ca. kg	190	300	430	600	800	1050	1650
Anthrazit 0,6 - 1,6 mm /ca. lit.	130	200	300	410	550	750	1150

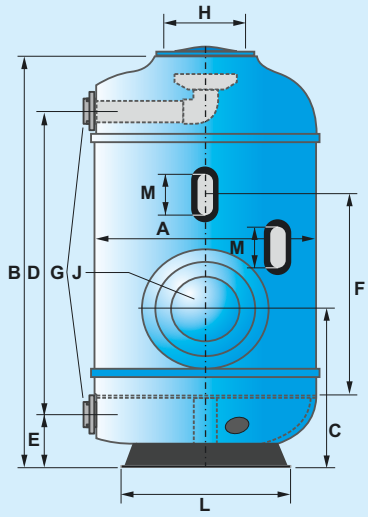

Die angegebenen Filterhöhen können aus fertigungstechnischen Gründen geringfügig abweichen.

ASTRAL - EINSCHICHTFILTER TAUNUS NACH Ö-NORM

- **Extrem robust durch Verwendung von Vinylesterharz**

€ **Gruppe B**
exkl. MWSt.

42056EX **EINSCHICHT-FILTER TAUNUS ⌀ 1050 mm**

Ausführung:	lt. ÖNORM M 6216
Leistung:	bei 30 m/h 25 m³/h
Material:	glasfaserverst. Vinylester gewickelt
Höhe:	2.560 mm
Anschlüsse:	2 x DA 110
Farbe:	grau
Acryl-Sichtglas:	**1** x D 300 mm **rund** innen bündig

42057EX **EINSCHICHT-FILTER TAUNUS ⌀ 1200 mm**

Ausführung:	lt. ÖNORM M 6216
Leistung:	bei 30 m/h 33 m³/h
Material:	glasfaserverst. Vinylester gewickelt
Höhe:	2.580 mm
Anschlüsse:	2 x DA 140
Farbe:	grau
Acryl-Sichtglas:	**1** x D 300 mm **rund** innen bündig

42058EX **EINSCHICHT-FILTER TAUNUS ⌀ 1400 mm**

Ausführung:	lt. ÖNROM M 6216
Leistung:	bei 30 m/h 46,0 m³/h
Material:	glasfaserverst. Vinylester gewickelt
Höhe:	2.600 mm
Anschlüsse:	2 x DA 140
Farbe:	grau
Acryl-Sichtglas:	**1** x D 300 mm **rund** innen bündig

Filter lieferbar bis ⌀ 2350 mm

Einschicht-Schwimmbadfilter nach ÖNORM M 6216 Technische Daten:

Artikel Nr.	42056E	42057E	42058E
Filter-Ø A innen /mm	1050	1200	1400
Filter-Ø A aussen /mm	1085	1235	1440
Schaugläser innen bündig /mm	300	300	300
Filteranschluß Flansch DA	DA 110	DA 140	DA 140
Mannloch-Ø /mm	400	400	400
Filterleistung bei 30m/h	25	33	46
Stützkörnung 2-3 mm /ca. kg	125	175	225
Stützkörnung 1-2 mm /ca. kg	1550	2050	2775
max. Betriebsdruck kg/cm²	2,5	2,5	2,5
Prüfdruck kg/cm²	3,7	3,7	3,7
Filterentleerung	2"	2"	2"
Filterfläche /m²	0,86	1,13	1,54
Luftpolsterdüsen 0,8 mm	63	88	104
max. Betriebstemp. °C	50	50	50
Leergewicht	290	330	360
B /mm	1000	1000	900
C /mm	700	700	830
D /mm	200	250	220
E /mm	830	840	840
Entlüftung-Ø G /Zoll	2"	2"	2"
H /mm	2445	2480	2480
L /mm	275	315	370
M /mm	2560	2580	2600
Ø P /mm	750	940	1080

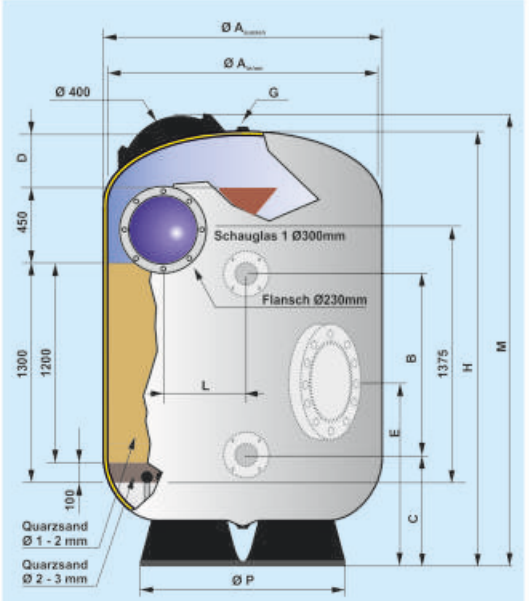

ASTRAL - MEHRSCHICHTFILTER TAUNUS NACH Ö-NORM

- **Extrem robust durch Verwendung von Vinylesterharz**

€ **Gruppe B**
exkl. MWSt.

42056MX **MEHRSCHICHT-FILTER TAUNUS ⌀ 1050 mm**

Ausführung: Lt. Önorm M 6216
Leistung: bei 35 m/h 29 m³/h
bei 40 m/h 33 m³/h
Material: glasfaserverst. Vinylester gewickelt (ungiftig).
Höhe: 2.560 mm
Anschlüsse: 2 x DA 110
Farbe: grau
Acryl-Sichtglas: 2 x D 300 mm **rund** innen bündig

42057MX **MEHRSCHICHT-FILTER TAUNUS ⌀ 1200 mm**

Ausführung: Lt. Önorm M 6216
Leistung: bei 35 m/h 38 m³/h
bei 40 m/h 44 m³/h
Material: glasfaserverst. Vinylester gewickelt (ungiftig).
Höhe: 2.580 mm
Anschlüsse: 2 x DA 125
Farbe: grau
Acryl-Sichtglas: 2 x D 300 mm **rund** innen bündig

42058MX **MEHRSCHICHT-FILTER TAUNUS ⌀ 1400 mm**

Ausführung: Lt. Önorm M 6216
Leistung: bei 35 m/h 53,50 m³/h
bei 40 m/h 61,20 m³/h
Material: glasfaserverst. Vinylester gewickelt (ungiftig).
Höhe: 2.600 mm
Anschlüsse: 2 x DA 140
Farbe: grau
Acryl-Sichtglas: 2 x D 300 mm **rund** innen bündig

Mehrschicht-Schwimmbadfilter nach ÖNORM M 6216 Technische Daten:

Artikel Nr.	42056M	42057M	42058M	42059M	42060M	42061M
Filter-Ø A innen /mm	1050	1200	1400	1600	1800	2000
Filter-Ø A aussen /mm	1085	1235	1440	1640	1850	2050
Schaugläser innen bündig /mm	300	300	300	300	300	300
Filteranschluß Flansch DA	DA 110	DA 140	DA 140	DA 160	DA 225	DA 225
Mannloch-Ø /mm	400	400	400	400	400	400
Filterleistung bei 35m/h	29	38	53	70	89	115
Filterleistung bei 40m/h	33	44	61	80	101	130
Stützkörnung 3-5 mm /ca. kg	125	175	225	300	375	475
Stützkörnung 1-2 mm /ca. kg	125	175	225	300	375	475
Filterkörnung 0,4-0,8 mm /ca. kg	575	775	1050	1350	1725	2125
Anthrazit 0,6-1,6 mm /ca. kg	450	600	800	1000	1300	1600
max. Betriebsdruck kg/cm²	2,5	2,5	2,5	2,5	2,5	2,5
Prüfdruck kg/cm²	3,7	3,7	3,7	3,7	3,7	3,7
Filterentleerung	2"	2"	2"	2"	2"	2"
Filterfläche /m²	0,86	1,13	1,54	2,01	2,54	3,14
Luftpolsterdüsen 0,8 mm	63	88	104	140	175	215
max. Betriebstemp. °C	50	50	50	50	50	50
Leergewicht	290	330	360	490	648	823
B /mm	1000	1000	900	950	920	760
C /mm	700	700	830	830	900	950
D /mm	200	250	220	325	325	325
E /mm	830	840	840	870	950	950
Entlüftung-Ø G /Zoll	2"	2"	2"	2"	2"	2"
H /mm	2445	2480	2480	2595	2680	2680
L /mm	450	470	550	660	705	785
M /mm	2560	2580	2600	2780	2755	2740
Ø P /mm	750	940	1080	1230	1370	1560

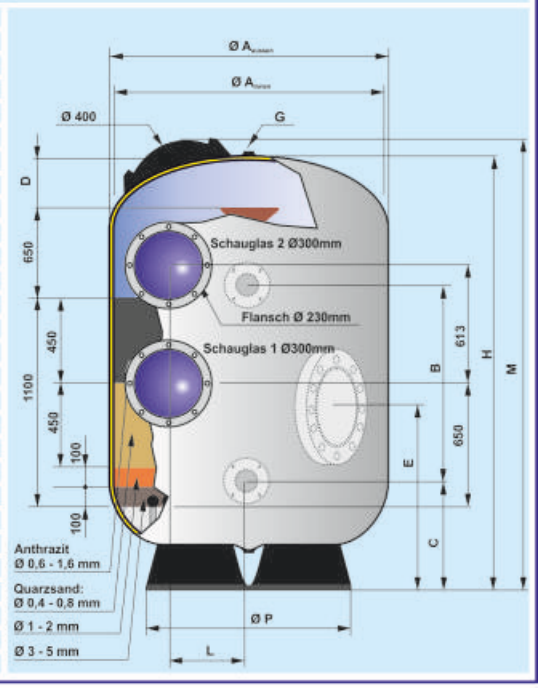

ASTRAL - MEHRSCHICHTFILTER TAUNUS NACH Ö-NORM

- **Extrem robust durch Verwendung von Vinylesterharz**

€ **Gruppe B**
exkl. MWSt.

42059MX **MEHRSCHICHT-FILTER TAUNUS ⌀ 1600 mm**

Ausführung:	Lt: Önorm M 6216
Leistung:	bei 35 m/h 70 m³/h bei 40 m/h 80 m³/h
Material:	glasfaserverst. Vinylester gewickelt (ungiftig).
Höhe:	2.780 mm
Anschlüsse:	2 x DA 160
Farbe:	grau
Acryl-Sichtglas:	2 x D 300 mm **rund** innen bündig

42060MX **MEHRSCHICHT-FILTER TAUNUS ⌀ 1800 mm**

Ausführung:	Lt. Önorm M 6216
Leistung:	bei 35 m/h 89 m³/h bei 40 m/h 101 m³/h
Material:	glasfaserverst. Vinylester gewickelt (ungiftig).
Höhe:	2.755 mm
Anschlüsse:	2 x DA 225
Farbe:	grau
Acryl-Sichtglas:	2 x D 300 mm **rund** innen bündig

42061MX **MEHRSCHICHT-FILTER TAUNUS ⌀ 2000 mm**

Ausführung:	Lt. Önorm M 6216
Leistung:	bei 35 m/h 115 m³/h bei 40 m/h 130 m³/h
Material:	glasfaserverst. Vinylester gewickelt (ungiftig).
Höhe:	2.740 mm
Anschlüsse:	2 x DA 225
Farbe:	grau
Acryl-Sichtglas:	2 x D 300 mm **rund** innen bündig

Mehrschicht-Schwimmbadfilter nach ÖNORM M 6216 Technische Daten:

Artikel Nr.	42056M	42057M	42058M	42059M	42060M	42061M
Filter-Ø A innen /mm	1050	1200	1400	1600	1800	2000
Filter-Ø A aussen /mm	1085	1235	1440	1640	1850	2050
Schaugläser innen bündig /mm	300	300	300	300	300	300
Filteranschluß Flansch DA	DA 110	DA 140	DA 140	DA 160	DA 225	DA 225
Mannloch-Ø /mm	400	400	400	400	400	400
Filterleistung bei 35m/h	29	38	53	70	89	115
Filterleistung bei 40m/h	33	44	61	80	101	130
Stützkörnung 3-5 mm /ca. kg	125	175	225	300	375	475
Stützkörnung 1-2 mm /ca. kg	125	175	225	300	375	475
Filterkörnung 0,4-0,8 mm /ca. kg	575	775	1050	1350	1725	2125
Anthrazit 0,6-1,6 mm /ca. kg	450	600	800	1000	1300	1600
max. Betriebsdruck kg/cm²	2,5	2,5	2,5	2,5	2,5	2,5
Prüfdruck kg/cm²	3,7	3,7	3,7	3,7	3,7	3,7
Filterentleerung	2"	2"	2"	2"	2"	2"
Filterfläche /m²	0,86	1,13	1,54	2,01	2,54	3,14
Luftpolsterdüsen 0,8 mm	63	88	104	140	175	215
max. Betriebstemp. °C	50	50	50	50	50	50
Leergewicht	290	330	360	490	648	823
B /mm	1000	1000	900	950	920	760
C /mm	700	700	830	830	900	950
D /mm	200	250	220	325	325	325
E /mm	830	840	840	870	950	950
Entlüftung-Ø G /Zoll	2"	2"	2"	2"	2"	2"
H /mm	2445	2480	2480	2595	2680	2680
L /mm	450	470	550	660	705	785
M /mm	2560	2580	2600	2780	2755	2740
Ø P /mm	750	940	1080	1230	1370	1560

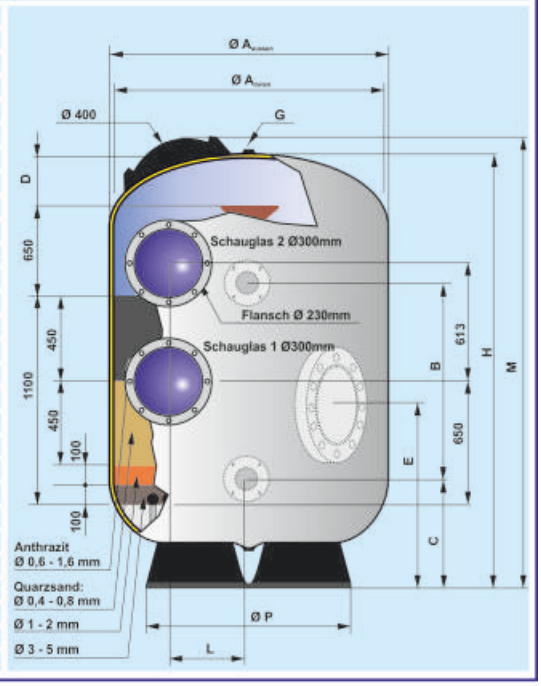

BE- UND ENTLÜFTER /DIFFERENZDRUCKARMATUR

€ **Gruppe B**
exkl. MWSt.

13103 **Automat. Be- und Entlüfter V4A**

Technische Daten

Nenndruck	PN 16
Anschluss	G 3/4” I.G.
Ausführung	komplett aus V4A

409381 **Automat. Be- und Entlüfter aus KS ASTRAL**
Anschluss G 1” A.G.

04588 **Differenzdruckarmatur ASTRAL**
mit 2 Manometer (00729)
Anschlüsse: 1/8" A.G.

38795 **Manometer 0 - 4 bar, Edelstahl**
1/4” A.G.

38796 **Unterdruckmanometer -1 - 3 bar, Edelstahl**
1/4” A.G.

SCHWEBEKÖRPER DURCHFLUSSMESSER M23 / M 123

Der Frank Plastic Durchflussmesser arbeitet nach dem Schwebekörperprinzip und dient zur Durchflussmengenmessung in geschlossenen Rohrleitungen. Das Medium durchfließt den vertikal eingebauten Durchflussmesser von unten nach oben, der Schwebekörper wird dadurch angehoben und zeigt die jeweilige Durchflussmenge auf der am Durchflussmesser angebrachten Skala an.

Art.Nr. Typ	Messbereich L/h H_2O	Durchmesser
170868	10-100	DA 16
170899	20-200	DA 20
170802	100 - 1000	DA 32
170770	300 - 3000	DA 50
170738	1200 - 12000	DA 63
170688	8000 - 60000	DA 75

Druckverbrauch :

Meßbereich l/h	15-150	50-500	100-1.000	200-2.000	300-3.000	600-6.000	1.200-12.000	2.000-20.000	3.000-30.000	8.000-60.000
Druckverlust mm WS	185,3	185,3	185,3	251,6	251,6	254,8	251,6	254,8	251,6	335,7

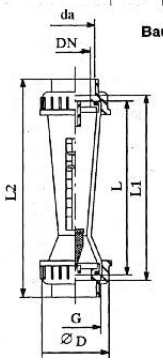

Baumaße:

Meßbereich l / h H_2O	da	DN	L	L1	L2	ØD	G
15-150	32	25	335	341	385	60	R11/2"
50-500	32	25	335	341	385	60	R11/2"
100-1000	32	25	335	341	385	60	R11/2"
200-2000	50	40	335	341	403	83	R21/4"
300-3000	50	40	335	341	403	83	R21/4"
600-6000	63	50	335	341	417	103	R23/4"
1200-12000	63	50	335	341	417	103	R23/4"
2000-20000	75	65	335	341	429	122	R31/2"
3000-30000	75	65	335	341	429	122	R31/2"
* 8000-60000	75	65	335	341	429	122	R31/2"

* Nur mit PVC-Schwebekörper ohne Magnet lieferbar

DURCHFLUSS MENGENMESSER INDUKTIV NACH Ö-NORM

€ **Gruppe B**
exkl. MWSt.

55401 **Durchfluss Mengenmesser 8045**
magnetisch induktiv - langer Finger, Sensor aus PVDF, Elektroden aus Edelstahl, Dichtung aus Viton, Spannung 24 VDC, 4 - 20 mA Ausgang, Pulsausgang, Druck max. 6 bar, (ohne Netzteil 230/24 V DC)

554011 **detto, jedoch aus Hasteloi für Salzwasser bis 6%**

55402 **detto, jedoch mit 2 Relaisausgängen**

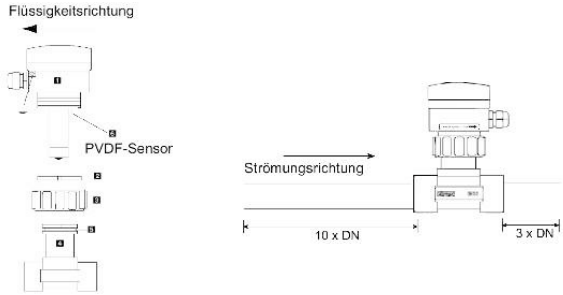

55404 **Netzteil 230/2 x 24 V DC, 0,3 A**
zur Montage auf DIN-Schiene im Schaltschrank, passend zu Durchfluss Mengenmesser 8045

55406 **Anbohrschelle DA 63**
passend zu Durchfluss Mengenmesser 8045

55407 **Anbohrschelle DA 75**
detto

55408 **Anbohrschelle DA 90**
detto

55409 **Anbohrschelle DA 110**
detto

55411 **Anbohrschelle DA 140**
detto

55412 **Anbohrschelle DA 160**
detto

55414 **Anbohrschelle DA 225**
detto

PE - ÜBERLAUF-SAMMELBEHÄLTER

Die Überlauf-Sammelbehälter sind mit 1.100, 1.500, 2.000, 2.500, 3.000 und 4.000 Liter Tankinhalt lieferbar und werden aus hochwertigem Polyethylen (HD-PE) gefertigt. Die Behälter haben je nach Größe 2, 3 bzw. 4 verzinkte Rohrbandagen zur Mantelverstärkung sowie eine bzw. drei Öffnungen mit 2" Gewindeeinsatz auf der Oberseite. Der großzügige Reinigungszugang (Durchmesser DN 400), der untere eingeformte Flanschanschluss DA 90 (ohne Bundbuchse) und der DN100 Überlaufanschluss bieten eine Vielzahl von Einsatz- und Kombinationsmöglichkeiten.

ACHTUNG ! Die Überlauf-Sammelbehälter müssen auf glattem, tragfähigem Untergrund aufgestellt werden. Es ist darauf zu achten, das der Tankboden vollflächig auf dem Untergrund aufliegt. Die Behälter sind vor direkter Sonneneinstrahlung zu schützen. Bei Dauertemperaturen über 50°C bitten wir um technische Rückfrage.

€ **Gruppe C**
exkl. MWSt.

29392 **PE1100 DF Überlauf-Sammelbehälter, 1.100 Liter**
Abmessungen in mm: **L**1400 x **B**720 x **H**1400 mm
Gewicht/Verstärkung: 55 kg / 2 Rohrbandagen verzinkt
Anschlüsse: 1 x 2" Gewindeeinsatz oben

29391 **PE1500 DF Überlauf-Sammelbehälter, 1.500 Liter**
Abmessungen in mm: **L**1560 x **B**720 x **H**1640 mm
Gewicht/Verstärkung: 70 kg / 3 Rohrbandagen verzinkt
Anschlüsse: 1 x 2" Gewindeeinsatz oben

29394 **PE2000 DF Überlauf-Sammelbehälter, 2.000 Liter**
Abmessungen in mm: **L**2070 x **B**720 x **H**1690 mm
Gewicht/Verstärkung: 110 kg / 3 Rohrbandagen verzinkt
Anschlüsse: 3 x 2" Gewindeeinsatz oben

29390 **PE2500 DF Überlauf-Sammelbehälter, 2.500 Liter**
Abmessungen in mm: **L**1870 x **B**995 x **H**1650 mm
Gewicht/Verstärkung: 115 kg / 3 Rohrbandagen verzinkt
Anschlüsse: 3 x 2" Gewindeeinsatz oben

293901 **PE3000 DF Überlauf-Sammelbehälter, 3.000 Liter**
Abmessungen in mm: **L**2230 x **B**995 x **H**1650 mm
Gewicht/Verstärkung: 165 kg / 3 Rohrbandagen verzinkt
Anschlüsse: 3 x 2" Gewindeeinsatz oben

29393 **PE4000 DF Überlauf-Sammelbehälter, 4.000 Liter**
Abmessungen in mm: **L**2430 x **B**999 x **H**1950 mm
Gewicht/Verstärkung: 235 kg / 4 Rohrbandagen verzinkt
Anschlüsse: 3 x 2" Gewindeeinsatz oben

29395 **PE3004-4 DF Überlauf-Sammelbehälter, 3.000 Liter**
Abmessungen in mm: **L**2390 x **B**850 x **H**1980 mm
Gewicht/Verstärkung: 210 kg / 4 Rohrbandagen verzinkt
Anschlüsse: 3 x 2" I.G. Einlaufstutzen
1 x DA 160 Einlaufstutzen oben
1 x DA 110 Überlaufstutzen
1 x Ansaugstutzen Losflansch DA 110
Domdeckel D 600 mm lt. Ö-Norm 6216

29396 **PE5004-4 DF Überlauf-Sammelbehälter, 5.000 Liter**
Abmessungen in mm: **L**2390 x **B**1350 x **H**1980 mm
Gewicht/Verstärkung: 240 kg / 4 Rohrbandagen verzinkt
Anschlüsse: 3 x 2" I.G. Einlaufstutzen
1 x DA 160 Einlaufstutzen oben
1 x DA 110 Überlaufstutzen
1 x Ansaugstutzen Losflansch DA 110
Domdeckel D 600 mm lt. Ö-Norm 6216

Zubehör für PE - Überlauf-Sammelbehälter

€ **Gruppe A**
exkl. MWSt.

606480 **Flansch** DN80 DA90
606391 **Dichtung** DN80 DA90
653970 **Bundbuchse** DN80 DA90

6-WEGE-RÜCKSPÜLVENTILE - ABS / SIDE MOUNT PR.

€ **Gruppe A**
exkl. MWSt.

GEWINDEANSCHLUSS 1 1/2", 3,5 bar

08401	**6-Wege-Ventil** 1 1/2" **Gew. SM 10/1**	(130749)
08403	**6-Wege-Ventil** 1 1/2" **Gew. SM 10/3**	(130751)
08404	**6-Wege-Ventil** 1 1/2" **Gew. SM 10/AO**	(130753)
08405	**6- Wege-Ventil** 1 1/2" **Gew. u. Klebe 50**	(130298)

KLEBEANSCHLUSS DA 50, 3,5 bar

08411	**6-Wege-Ventil** D 50 **Klebe,SM 10/1**	(130754)
08413	**6-Wege-Ventil** D 50 **Klebe, SM 10/3**	(130748)
08414	**6-Wege-Ventil** D 50 **Klebe, SM 10/AO**	(130755)

GEWINDEANSCHLUSS 2", 3,5 bar

08421	**6-Wege-Ventil** 2" **Gew., SM 20/1**	(131160)
08423	**6-Wege-Ventil** 2" **Gew., SM 20/3**	(131029)
08425	**6-Wege-Ventil** 2" **Gew. SM 20/AO**	(131040)

KLEBEANSCHLUSS DA 63, 3,5 bar

08419	**6-Wege-Ventil** DA 63, **Klebe, SM 20/1**	(131084)
08420	**6-Wege-Ventil** DA 63, **Klebe, SM 30/AO**	(130029)
08422	**6-Wege-Ventil** DA 63, **Klebe, SM 20/3**	(131061)

ERSATZTEILE - 6-WEGE-VENTILE TYP PR

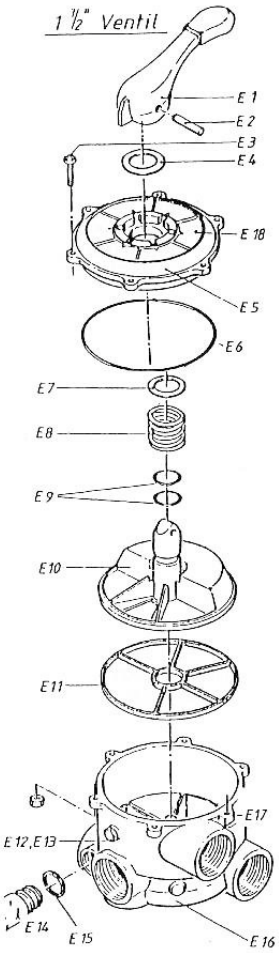

Ersatzteile PRAHER 6-Wege-Ventil 1 1/2" SM 10 / 11

E 1	08435	Ventilgriff 1 1/2" + 2"	(100011)
E 2	08436	Niro Bolzen 8 x 50	(050084)
E 3	08438	Schraube M 6 x 30 A2	(080007)
E 4	08429	Scheibe POM 51 x 1,25 mm	(100175)
E 5	08439	Ventildeckel 6/4" ABS	(100148)
E 6	08432	O-Ring Deckel 132,95 x 3,53	(050041)
E 7	08452	Metallscheibe POM D 41 x 2 mm	(100174)
E 8	08453	Ventilfeder 6/4” und 2”	(050080)
E 9	08433	O-Ring 21,82 x 2,53 (Welle)	(050040)
E 10	08427	Ventilteller	(100173)
E 11	08431	Sterndichtung	(100170)
E 12	08443	Manometerstöpsel 1/4”	(101235)
E 13	08447	O-Ring f. Manometerstöpsel	(050039)
E 14	08434	Schauglas	(100172)
E 15	08428	Dichtung	(050044)
E 16	08437	Ventilgehäuse KL Norm	(100131)
E 16	08449	Ventilgehäuse KL AO	(100137)
E 17	08451	Mutter Mb 6	(080008)
E 18	08426	Etikette 1 1/2"	(09002)
E 19	08430	Ventil-Oberteil komplett	(130106)

Ersatzteile PRAHER 6-Wege-Ventil 2" SM 20 / 21

E 5	08444	Ventildeckel 2"	(100168)
E 6	08442	O-Ring 172 x 4 mm	(050190)
E 10	08446	Ventilteller 2"	(100178)
E 11	08441	Sterndichtung 2"	(050343)
E 16	08445	Ventilgehäuse KL NO	(100159)
E 16	08448	Ventilgehäuse KL AO	(100154)
E 18	084261	Etikette 2"	(090037)
E 19	08440	Ventil-Oberteil kompl. ABS	(130107)

6-WEGE-RÜCKSPÜLVENTILE 3”

€ **Gruppe A**
exkl. MWSt.

GEWINDEANSCHLUSS 3", 3,5 bar

08460 **6-Wege-Ventil** 3" **Gewinde, SM 30/AO** (130000)

KLEBEANSCHLUSS DA 90, 3,5 bar

08461 **6-Wege-Ventil** DA 90 **Klebe SM 30/AO** (130074)

STANDARD-VENTILE SIND NICHT OZONBESTÄNDIG!

08463 **6-Wege-Ventil** 3" AO **Gewinde,** Ausführung **Industrie** GFK mit **Vitondichtung** SM 31 AO Ozon (130201)

Ersatzteile PRAHER 6-Wege-Ventil 3" SM 30 / 31

08473	**Ventilgriff für 3" Ventil**	(100302)
08474	**Stahlbolzen D 10 x 76**	(050220)
08476	**Scheibe POM D 85 mm f. 3"**	(100305)
08477	**Ventildeckel für 3" Ventil**	(140561)
08479	**O-Ring 250 x 6**	(050218)
08478	**Scheibe POM D 51 mm f. 3"**	(100306)
08481	**Druckfeder 6 x 37 x 50 x 4**	(050217)
08480	**O-Ring 27 x 3,5 (Welle)**	(050219)
084822	**Ventilteller für 3" Ventil**	(141341)
084680	**Ventilgeh. SM30-AO Gew.**	(101456)
084690	**Ventilgeh. SM30-AO, Klebe**	(101455)
084711	**Ventiloberteil 3"** mit Sterndichtung komplett neue Ausführung	(130711)

ERSATZTEILE 6-WEGE-VENTILE TYP HAYWARD

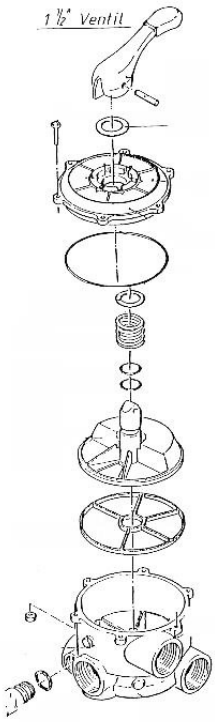

Ersatzteile 1 1/2" UND 2" VENTILE

14540	**Griff für SP 710**	(SPXO710-X-F)
14541	**Stift für Griff**	(SPXO710-X-Z-7)
14542	**O-Ring Deckel**	(SPXO710-X-Z-3)
14543	**O-Ring Welle 1 1/2" und 2"**	(SPXO735-GA)
14544	**Feder**	(SPXO603-S)
14545	**Sterndichtung 5 Kammern**	(SPXO710-XD)
14546	**Sterndichtung 6 Kammern**	(SPXO710-D)
14547	**Schauglas 1 1/2" und 2"**	(SPXO710MA)
14548	**Oberteil komplett 1 1/2"**	(SPXO710-X-BA)
14552	**Schraube und Mutter**	(SPXO710-Z-1A)
14560	**Griff für SP715**	(SPXO715-F)
14562	**O-Ring Deckel**	(SPXO715-Z-1)
14564	**Sterndichtung 5 Kammern**	(SPXO715-D)
14565	**Oberteil komplett 2"**	(SPXO715-BA)
14568	**Ventilteller**	(SPXO715-C)
14600	**Flachdichtung für Schauglas**	(SPXO710-R)

6-WEGE-VENTILE TYP ASTRAL 1 1/2”, 2” UND 2 1/2”

€ **Gruppe A**
exkl. MWSt.

04443 **6-Wege-Ventil Astral 1 1/2” I.G. schwarz**
mit Verrohrungselementen zum Filter
im Karton lose verpackt.

04640 **6-Wege-Ventil Astral 2” I.G. schwarz**
mit Verrohrungselementen zum Filter
im Karton lose verpackt.

04650 **6-Wege-Ventil Astral 2 1/2” I.G. schwarz**
mit Verrohrungselementen zum Filter
im Karton lose verpackt.

ERSATZTEILE 1 1/2", 2" UND 2 1/2” VENTILE

04481 **Ventilbogen mit Flansch 90°,** DA 50
für Astral-Ventil 1 1/2” (4404120204)
044811 **Ventilbogen mit Flansch 90°,** 2” AG
für Astral-Ventil 2”

04482 **Ventilanschluss gerade mit Flansch,** 1 1/2”
für Astral-Ventil 1 1/2” (4404120202)
044821 **Ventilanschluss gerade mit Flansch,** 2”
für Astral-Ventil 2”

04622 **Überwurfmutter für Filteranschluss**
passend zu Ventilbogen, gerade und 90°

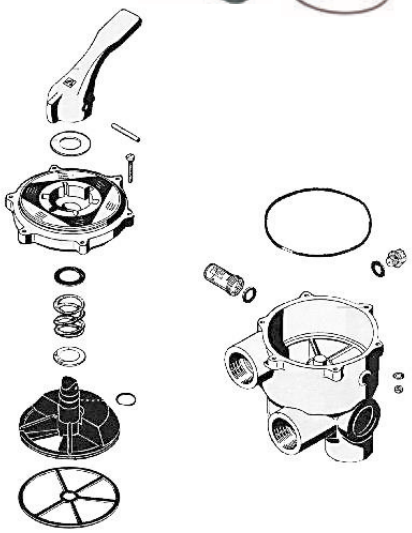

046221	**Einlegeteil Muffe DA 50**	
046222	**Einlegeteil Muffe DA 50,** Aussennippel DA 63	
08116	**O-Ring für Ventilanschluss**	(51103)
04613	**Oberteil komplett 1 1/2"**	(4404120110)
04614	**Wellendichtung**	(7220218035)
04615	**Deckeldichtung**	(7221362035)
04616	**Sterndichtung**	(4404120107)
04617	**Schauglas**	(4404120108)
04618	**Dichtung für detto**	(0248 01013)
04619	**Flachdichtung**	(4404120205)
04620	**Griff**	(4404120102)
04621	**Deckel 1 1/2"**	(4404120103)
04627	**Ventilteller**	(4404120106)
04639	**Oberteil komplett 2" alte Ausf.**	(006050201)
046132	**Oberteil 2” neue Ausführung**	(4404120410)
04641	**Sterndichtung 2"**	(4404120407)
04642	**Deckeldichtung 2"**	(722R1715035)