Hauptkatalog

2. Whirlpool-Wannen, Portables und Einbauteile

Schwimmbäder * Whirlpools * Saunas

Infrarotkabinen * Dampfbäder * Solarien

Preise und weitere Artikel auf Anfrage!

Firma
Ing. K. Binder
Obergrafendorfer Straße 20
A-3100 St. Pölten
Österreich

Tel 0 27 42 / 88 14 00
Fax DW 20
www.binder.co.at

POOLS & WELLNESS
BINDER
Entspannt wie noch nie.

www.POOLSHOP.at
Wellnesszubehör ganz einfach online kaufen!

Gültig ab Mai 2007 bis auf Widerruf. Irrtümer, Änderungen und Druckfehler vorbehalten.

IBERSPA PORTABLE WHIRLPOOLS

PORTABLE WHIRLPOOLS werden aus hochwertigem Acryl im Tiefziehverfahren hergestellt. Auf der durchgefärbten Acrylschicht (5 mm) wird zusätzlich auf der Rückseite als Verstärkung glasfaserverstärktes Polyester aufgetragen. Als dritte Schicht wird für die Isolierung Polyurethanschaum aufgespritzt.

Warum ein Whirlpool?:
Entspannen Sie in höchstem Luxus eines Whirlpools. Wir sind uns sicher, dass aus unserer großen Auswahl verschiedener Modelle auch eines für Ihre Bedürfnisse und Ihr Budget dabei sein wird. Bereiten Sie sich auf eine kräftigende Erfahrung vor ... zu jeder Tages- und Jahreszeit, lehnen Sie sich zurück und tauchen Sie ein in das heiße, sprudelnde Wasser Ihres Whirlpools; beruhigen Sie Ihren Körper, verringern Sie Stress und befreien Sie Ihren Geist ...

Unsere Palette portabler Whirlpools beinhaltet ergonomisch designte Sitze, Farb-Stimmungslicht, sanfte Wasserfälle und die Vielfalt an Sitzmöglichkeiten sowie die Varianz ihrer Massage müssen wir nicht extra erwähnen; alle Modelle sind in einem großen Farbspektrum erhältlich. Stellen Sie sich vor nach einem harten Tag nach Hause zu kommen und in der Ruhe Ihres eigen Whirlpools zu entspannen. Die Nutzung eines Whirlpools wird zu einer Lebensbereicherung werden. Sie werden sich fragen, wie Sie es früher jemals ohne einen Whirlpool geschafft haben.

Achtung: Die Angaben über die Anzahl der Sitz- und Liegeflächen ist nicht gleich die Benutzeranzahl! (Verdrängungsmenge beachten)

Lieferzeit ca. 4-6 Wochen ab schriftlicher Bestellung
Abweichungen der angegebenen Masse ± 5%

IBERSPA PORTABLE WHIRLPOOLS - FARBKARTE

Iberspa Portable Whirlpools sind in folgenden Farben lieferbar:

44 weiss

46 blau marmoriert

47 grün marmoriert

59 sterling

64 pearl shadow

72 cameo pearl

52 navy marmoriert

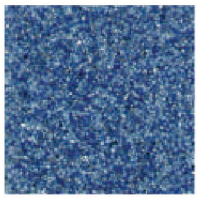
56 caribbean blau

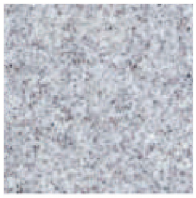
58 sierra

Verkleidung grau KS

Verkleidung braun KS

IBERSPA „PORTABLE“ WHIRLPOOLS

€ Gruppe C
exkl. MWSt.

CORNER

2.000 x 1.660 x 710 mm, Wasserinhalt 360 ltr.
Sitz-/ Liegefläche: 2/1, incl. Ozonator und faltbarer Hard Top-Abdeckung
Leergewicht ca. 197 kg

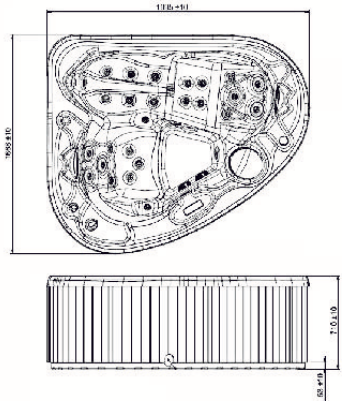

443930 **CORNER**
22 Vario-Jetdüsen,
7 Luftdüsen,
2 Wasserfälle, Digitale Steuerung,
2 Kopfstützen, Ozonator,
Aromatherapie,
Kartuschen-Skimmerfilter,
2,0 kW Massage-Pumpe,
400 W Gebläse,
3 kW Heizung,
Unterwasserscheinwerfer,
Abdeckung und Kunststoff-
verkleidung (Farbe: grau oder braun),
Stromanschluss 230 V, max. 14,1 A

OHARA

1.990 x 1.990 x 800 mm, Wasserinhalt 980 ltr.
Sitz-/ Liegefläche: 5/1, incl. Ozonator und faltbarer Hard Top-Abdeckung
Leergewicht ca. 280 kg

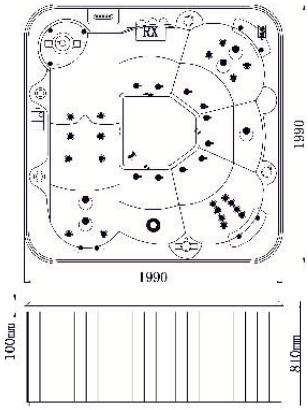

442587 **OHARA**
26 Vario-Jetdüsen,
10 Luftdüsen,
3 Kopfstützen, Ozonator,
Aromatherapie,
Kartuschen-Skimmerfilter,
2,25 kW Massage-Pumpe,
3 kW Heizung,
Unterwasserscheinwerfer,
Abdeckung und Kunststoff-
verkleidung (Farbe: grau),
Stromanschluss 230 V

Achtung: nur in Farbe cameo pearl lieferbar.

72 cameo pearl

OCEAN 40

2.160 x 1.480 x 900 mm, Wasserinhalt 700 ltr.
Sitz-/ Liegefläche: 2/1, incl. Ozonator und Hard Top-Abdeckung
Leergewicht ca. 229 kg

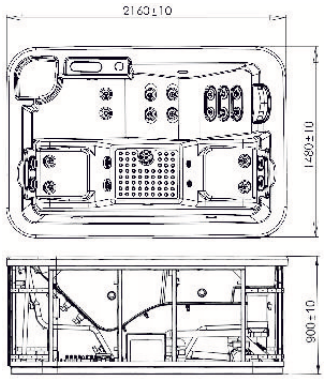

453885 **OCEAN 40** NEU
14 Vario-Jetdüsen,
10 Luftdüsen,
2 Wasserfälle, Digitale Steuerung,
1 Kopfstütze, Ozonator,
Aromatherapie,
Kartuschen-Skimmerfilter,
2,0 kW Massage-Pumpe,
900 W Gebläse,
3 kW Heizung,
Unterwasserscheinwerfer,
Abdeckung und Kunststoff-
verkleidung (Farbe: grau oder braun),
Stromanschluss 230 V, max. 14,2 A

IBERSPA „PORTABLE“ WHIRLPOOLS

€ Gruppe C
exkl. MWSt.

ATLANTIDA 40

2.160 x 1.980 x 900 mm, Wasserinhalt 900 ltr.
Sitz-/ Liegefläche: 3/2, incl. Ozonator und Hard Top-Abdeckung
Leergewicht ca. 292 kg

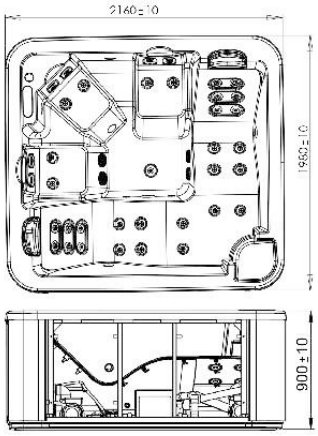

453860 **ATLANTIDA 40** NEU
16 Vario-Jetdüsen,
18 Luftdüsen,
Digitale Steuerung,
2 Kopfstützen, Ozonator,
Aromatherapie,
Kartuschen-Skimmerfilter,
2,0 kW Massage-Pumpe,
900 W Gebläse,
3 kW Heizung,
Unterwasserscheinwerfer,
Abdeckung und Kunststoff-
verkleidung (Farbe: grau oder braun),
Stromanschluss 230 V, max. 14,2 A
(53860S1300)

ATLANTIDA 50

2.160 x 1.980 x 900 mm, Wasserinhalt 900 ltr.
Sitz-/ Liegefläche: 3/2, incl. Ozonator und Hard Top-Abdeckung
Leergewicht ca. 327 kg

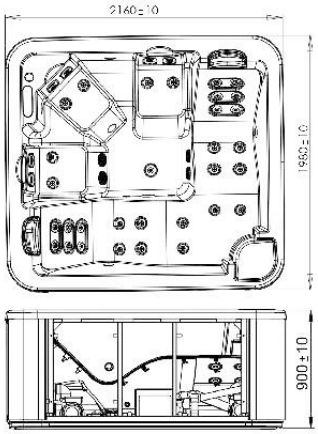

453861 **ATLANTIDA 50** NEU
24 Vario-Jetdüsen,
16 Luftdüsen,
2 Wasserfälle, Digitale Steuerung,
2 Kopfstützen, Ozonator,
Aromatherapie,
Kartuschen-Skimmerfilter,
2 x 2,0 kW Massage-Pumpe,
900 W Gebläse,
3 kW Heizung,
Unterwasserscheinwerfer,
Abdeckung und Kunststoff-
verkleidung (Farbe: grau oder braun),
Stromanschluss 230 V, max. 22,4 A
(53861S1300)

PACIFIC 30

2.160 x 1.980 x 900 mm, Wasserinhalt 980 ltr.
Sitz-/ Liegefläche: 5/1, incl. Ozonator und Hard Top-Abdeckung
Leergewicht ca. 287 kg

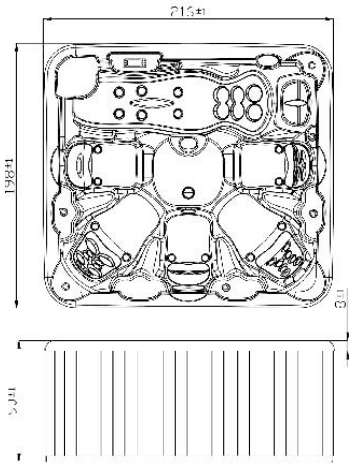

438848 **PACIFIC 30**
21 Vario-Jetdüsen,
16 Luftdüsen,
1 Wasserfall, Digitale Steuerung,
3 Kopfstützen, Ozonator,
Aromatherapie,
Kartuschen-Skimmerfilter,
2,0 kW Massage-Pumpe,
900 W Gebläse,
3 kW Heizung,
Unterwasserscheinwerfer,
Abdeckung und Kunststoff-
verkleidung (Farbe: grau oder braun),
Stromanschluss 230 V, max. 14,8 A,
(38848S1200)

IBERSPA „PORTABLE“ WHIRLPOOLS

€ Gruppe C
exkl. MWSt.

PACIFIC 50

2.160 x 1.980 x 900 mm, Wasserinhalt 980 ltr.
Sitz-/ Liegefläche: 5/1, incl. Ozonator und Hard Top-Abdeckung
Leergewicht ca. 305 kg

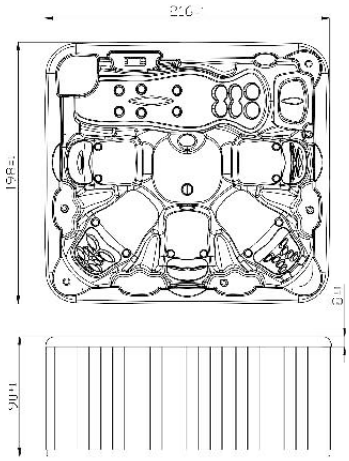

441618 **PACIFIC 50**
42 Vario-Jetdüsen,
10 Luftdüsen,
Digitale Steuerung,
3 Kopfstützen, Ozonator,
Aromatherapie,
Kartuschen-Skimmerfilter,
2 x 2,0 kW Massage-Pumpe,
900 W Gebläse,
3 kW Heizung,
Unterwasserscheinwerfer,
Abdeckung und Kunststoff-
verkleidung (Farbe: grau oder braun),
Stromanschluss 230 V, max. 22,4 A
(41618S1300)

EVOLUTION

2.330 x 2.330 x 900 mm, Wasserinhalt 1.610 ltr.
Sitz-/ Liegefläche: 3/2, incl. Ozonator und Hard Top-Abdeckung
Leergewicht ca. 378 kg

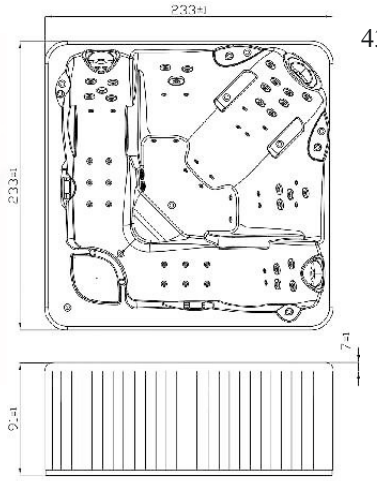

432474 **EVOLUTION**
48 Vario-Jetdüsen,
24 Luftdüsen,
1 Wasserfall, 2 x Digitale Steuerung,
3 Kopfstützen, Ozonator,
Aromatherapie,
Kartuschen-Skimmerfilter,
3 x 2,0 kW Massage-Pumpe,
1,2 kW Gebläse,
3 kW Heizung,
Unterwasserscheinwerfer,
Abdeckung und Kunststoff-
verkleidung (Farbe: grau oder braun),
Stromanschluss 230 V, max. 32,4 A
(32474S1300)

BARCELONA

2.300 x 2.300 x 900 mm, Wasserinhalt 1.260 ltr.
Sitz-/ Liegefläche: 2/2, incl. Ozonator und Hard Top-Abdeckung
Leergewicht ca. 470 kg

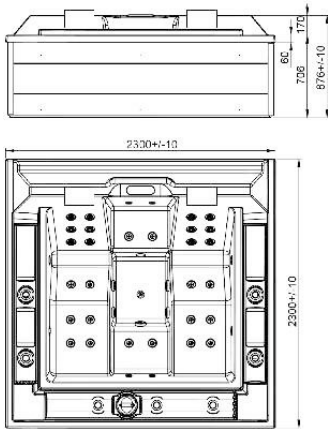

452222 **BARECELONA**
22 Edelstahl Vario-Jetdüsen,
12 Luftdüsen,
Digitale Steuerung,
2 Kopfstützen, Ozonator,
Aromatherapie,
Kartuschen-Skimmerfilter,
2 kW Massage-Pumpe,
900 W Gebläse,
3 kW Heizung,
0,15 kW Filterpumpe
Kartuschen-Skimmerfilter,
LED-Farblichttherapie,
Abdeckung und graue Holzverkleidung,
Stromanschluss 230 / 400 V, 14,2 Amp.
(52222)

mit integriertem Ausgleichstank und kompletter Technik!

PAS „Premium Architektur Serie" WHIRLPOOLS

Die **PAS „Premium Architektur Serie" Whirlpools** werden komplett mit externer Filteranlage und Technikblock (fertig verrohrt) geliefert. Nur die Verbindungsleitungen vom eigenen Technikraum zum Whirlpool sind bauseits herzustellen. Digitalsteuerung und Bedienelemente inkludiert.

Die **PAS „Premium Architektur Serie" Whirlpools** werden mit Hard-Top Abdeckung geliefert. Eine Holzverkleidung gehört nicht zum Lieferumfang da die Whirlpools zum direkten Einbau bestimmt sind. Mit Metallmontage-Rahmen.

Achtung: Bei Einbau im Freien oder Teilzeitbetrieb sind dementsprechende Winterentleerungen einzuplanen!

Achtung: Die Angaben über die Anzahl der Sitz- und Liegeflächen ist nicht gleich die Benutzeranzahl! (Verdrängungsmenge beachten)

Lieferzeit ca. 4-6 Wochen ab schriftlicher Bestellung
Abweichungen der angegebenen Masse ± 5%

PAS Premium Architektur Serie Whirlpools sind in folgenden Farben lieferbar:

White

Silver White Marble

Blu Marble

Gypsum

Azurit

Cinnabar

€ **Gruppe C**
exkl. MWSt.

PAS I (Grand Canyon) SPAFORM

2.230 x 2.230 x 1.030 mm, Wasserinhalt 1.500 lit.
Sitz-/ Liegeplätze 6 / 1, incl. Ozonator und faltbarer Hard Top-Abdeckung (braun)
Leergewicht ca. 175 kg

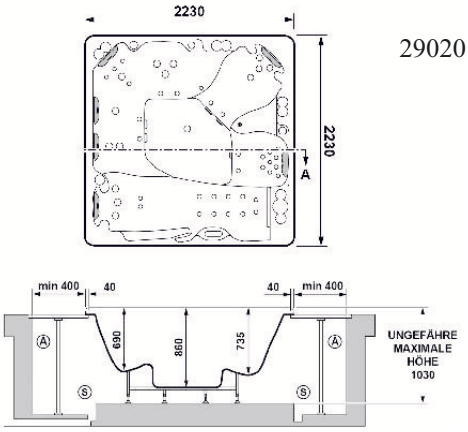

29020 **PAS I (Grand Canyon)**
Schale verrohrt mit Fußgestell,
mit 33 Vario Jetdüsen,
14 Air-Injektor-Luftdüsen, LED-Licht,
stabile Whirlpoolabdeckung (braun)
Technik-Block (835 x 1330 x 1420 mm):
0,37 kW Filterpumpe mit Vorfilter,
2 x 1,5kW Jetpumpe, Gebläse 1200W,
Heizung 6 kW (2 x 3 kW),
Digitale Steuerung, Ozongenerator,
9,2 m² Kartuschenfilter.

inklusive externem Technikpaket

PAS „Premium Architektur Serie" WHIRLPOOLS

€ Gruppe C
exkl. MWSt.

PAS II (Barcelona) SPAFORM

2.170 x 2.170 x 945 mm, Wasserinhalt 970 lit.
Sitz-/ Liegeplätze 5-6 / 0, incl. Ozonator und faltbarer Hard Top-Abdeckung (braun)
Leergewicht ca. 140 kg

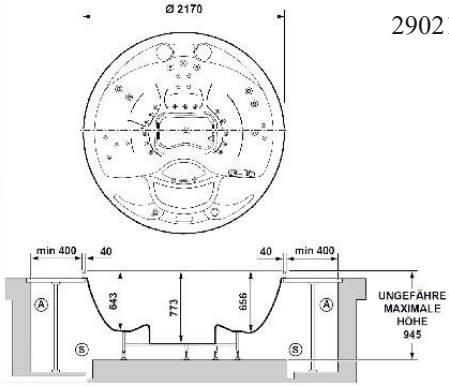

29021 **PAS II (Barcelona)**
Schale verrohrt mit Fußgestell,
mit 15 Vario Jetdüsen,
14 Air-Injektor-Luftdüsen, LED-Licht,
stabile Whirlpoolabdeckung (braun)
Technik-Block (835 x 1330 x 1420 mm):
0,37 kW Filterpumpe mit Vorfilter,
1,5kW Jetpumpe, Gebläse 1,2 kW,
Heizung 6 kW (2 x 3 kW),
Digitale Steuerung, Ozongenerator,
9,2m² Kartuschenfilter

inklusive externem Technikpaket

PAS VI (Odyssey) SPAFORM

1.975 x 2.055 x 860 mm, Wasserinhalt 980 lit.
Sitz- / Liegeplätze 3 / 2, incl. Ozonator und faltbarer Hard Top-Abdeckung (braun)
2 ergonomische Liegeflächen. Leergewicht ca. 115 kg

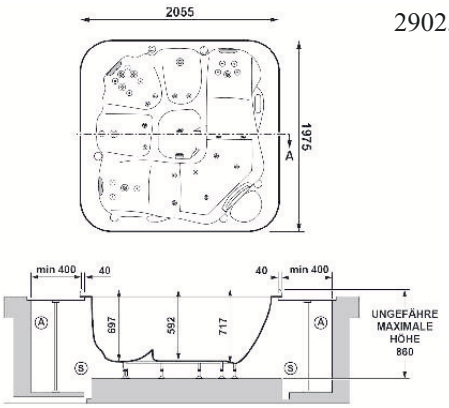

29025 **PAS VI (Odyssey)**
Schale verrohrt mit Fußgestell,
mit 16 Vario-Jetdüsen,
14 Air-Injektor-Luftdüsen, LED-Licht,
stabile Whirlpoolabdeckung (braun)
Technik-Block (835 x 1330 x 1420 mm):
0,37 kW Filterpumpe mit Vorfilter,
1,5 kW Jetpumpe, Gebläse 1,2 kW,
Heizung 6 kW (2 x 3 kW),
Digitale Steuerung, Ozongenerator,
9,2m² Kartuschenfilter

inklusive externem Technikpaket

IBERSPA „PORTABLE“ WHIRLPOOLS MIT METALLRAHMEN FÜR DEN EINBAU

● **Achtung: ohne Technikpaket!**

€ **Gruppe C** exkl. MWSt.

BALTIC 40

2.160 x 1.480 mm, Wasserinhalt 700 ltr.
Sitz-/ Liegefläche: 2/1, incl. Ozonator und Hard Top-Abdeckung
Leergewicht ca. 139 kg

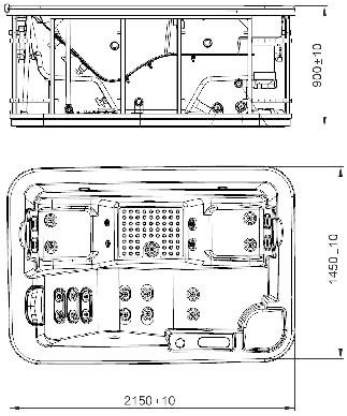

454438 **BALTIC 40**
14 Vario-Jetdüsen,
10 Luftdüsen,
1 Wasserfall,
2 Kopfstützen, Skimmer,
LED-Farblichttherapie,
Digitale Tastatur,
Abdeckung (Farbe: grau)
(54438E211)

Optional: externes Technikpaket (441993)

THALASSA

2.160 x 1.980 mm, Wasserinhalt 980 ltr.
Sitz-/ Liegefläche: 5/1, incl. Ozonator und Hard Top-Abdeckung
Leergewicht ca. 251 kg

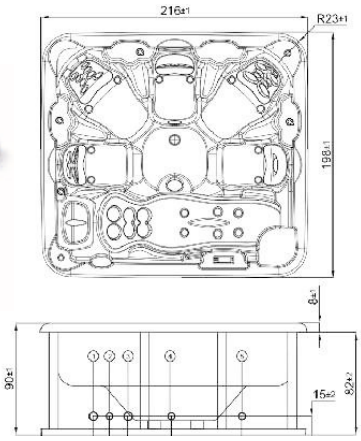

440768 **THALASSA**
21 Vario-Jetdüsen,
16 Luftdüsen,
1 Wasserfall,
3 Kopfstützen, Skimmer,
LED-Farblichttherapie,
Digitale Tastatur,
Abdeckung (Farbe: grau),
(50768SE211)

Optional: externes Technikpaket (441993)

RONDA 30

⌀ 2.050 mm, Wasserinhalt 680 ltr.
Sitz-/ Liegefläche: 5/0, incl. Ozonator und Hard Top-Abdeckung
Leergewicht ca. 132 kg

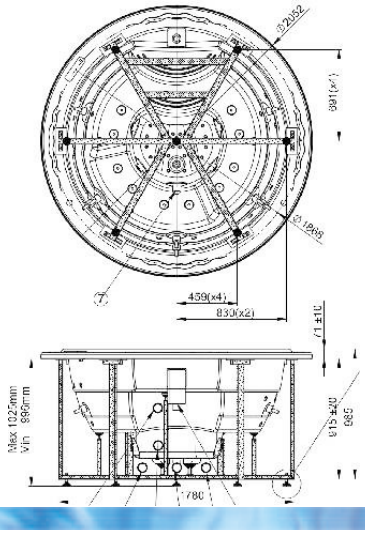

449859 **RONDA 30** NEU
20 Vario-Jetdüsen,
10 Luftdüsen,
LED-Farblichttherapie,
Digitale Tastatur,
Abdeckung (Farbe: grau),
(49859SE211)

Optional: externes Technikpaket (441993)

IBERSPA „PORTABLE“ WHIRLPOOLS MIT METALLRAHMEN FÜR DEN EINBAU

- **Achtung: ohne Technikpaket!**

€ **Gruppe C**
exkl. MWSt.

INCA

1.960 x 1.960 mm, Wasserinhalt 700 ltr.
Sitz-/ Liegefläche: 6/0, incl. Ozonator und Hard Top-Abdeckung
Leergewicht ca. 160 kg

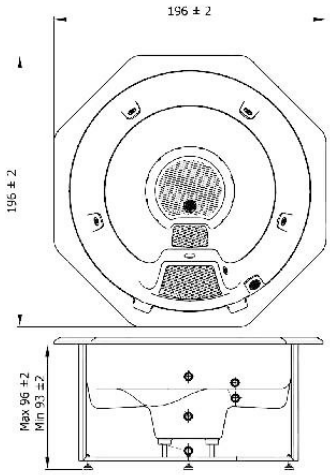

404005 **INCA**
4 Vario-Jetdüsen,
10 Luftdüsen,
Unterwasserscheinwerfer,
Digitale Tastatur,
Abdeckung (Farbe: grau),
(04005SE011)

NEU

Optional: externes Technikpaket (441993)

ZUBEHÖR ZU PORTABLE WHIRLPOOLS

441993 **Kompakt Sandfilteranlage**
zu INCA, BALTIC 40,
THALASSA, RONDA 30

NEU

bestehend aus:
Sandfilter D500
0,6 kW Zirkulationspumpe,
2,0 kW Massage-Pumpe,
900 W Gebläse,
3 kW Elektrowärmetauscher,
Ozonator,
Digitale Steuerung,
Stromanschluss 230 V, max. 15,7 A
(41993CE001)

ASTRALPOOL SWIMSPA - LUXE MEDITERRANEAN

Der revolutionäre SwimSpa Mediteranean ist die gelungene Kombination zwischen einem klimatisierten Schwimmbecken und einem Wassermassagebereich, Sport und zugleich Entspannung. SwimSpa wird sowohl als portabler Spa als auch in der Einbauvariante angeboten. Der Einbau erfordert keine Vorbereitungszeit - einfache Installation ermöglicht es schon nach einem Tag den SwimSpa sein Eigen zu nennen.
Alle Acryl-Whirlpools werden mit einer Beschichtung aus osmoseresistentem Lackharz, zwei Schichten aus hochbeständigem Polyester und einer Schicht Polyurethan versehen, um einwandfreie Isolation und Temperaturbeständigkeit zu gewährleisten.

ASTRALPOOL SWIMSPAS
sind in folgenden Farben lieferbar:

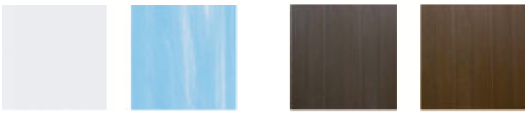
44 weiss | 46 blau marmoriert | Verkleidung grau KS | Verkleidung braun KS

€ **Gruppe C**
exkl. MWSt.

Material Acryl

Technische Daten			
Abmessungen	5.000 x 2.300 x 1380 mm (± 2%)	**Massagepumpe**	2 x 2,2 kW
Wasserinhalt	8.500 Liter	**Gebläse**	1 x 0,9 kW
Gewicht netto/gefüllt	1.177 kg / 9.677 kg	**Kopfstütze**	1
Stromversorgung	230 V (6,2 kW) max 27,0 A	**Innenstruktur**	Stahlrahmen
Sitz-/Liegeplätze	2 / 1	**Kartuschenfilter**	2
Jets	25	**Standard Heizung**	3 kW
Turbo-Jets	5 (Gegenschwimmanlage)	**Zusatz Control-Panel**	ja
Wasserfall	ja	**Abdeckung**	optional
Fontäne-Jet	ja	**Holzverkleidung**	optional grau oder braun
Ozon.-System	ja	**Farblichttherapie**	ja
Beleuchtung	1 x LED Farblicht	**Silex-Filter D500**	optional
Filterpumpe	1 x 0,28 kW	**Edelstahl-Jets**	optional

441902L4300 **Swimspa Mediterranea LUXE**
Einbauversion ohne Holzverkleidung
komplett fertig mit Kartuschen-Filteranlage,
inkl. Ozon-System und Farblichttherapie,
inkl. Hard-Top Abdeckung

441902L1303 **Swimspa Mediterranea LUXE**
Aufbauversion mit Holzverkleidung grau
komplett fertig mit Kartuschen-Filteranlage,
inkl. Ozon-System und Farblichttherapie
inkl. Hard-Top Abdeckung

441903SE311 **Swimspa Mediterranea LUXE**
Einbauversion ohne Technikeinheit
bereit für Farblichttherapie
inkl. Hard-Top Abdeckung

diese Version benötigt ein Technikpaket!

441849CE009 **Technikpaket mit Sandfilter, D500**
inkl. Ozon-System und Farblichttherapie

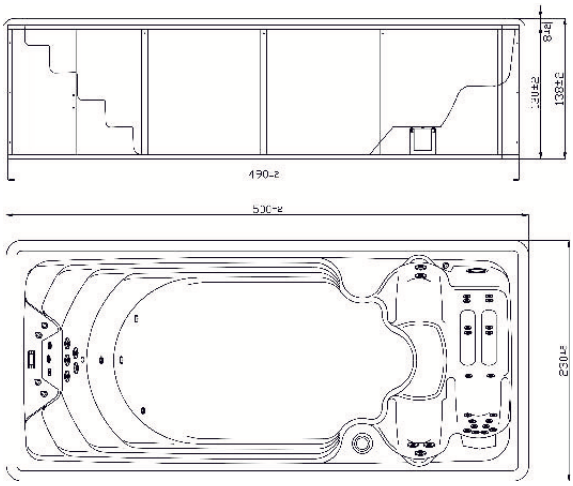

ACHTUNG: ASTRALPOOL SWIMSPAS SIND VON UNSEREM ZUSTELLDIENST AUSGENOMMEN. DIE LIEFERUNGEN ERFOLGEN AUSSCHLIESSLICH UNFREI AB WERK GRÖDIG!

ACHTUNG: Sonderbestellungen können nicht retour genommen werden!

ZUBEHÖR ZU WHIRLPOOLS

€ Gruppe C
exkl. MWSt.

29419 **Treppe,** H= 770 mm, PVC, **Farbe: braun**
als Bausatz

294191 **Treppe,** H= 770 mm, PVC, **Farbe: grau**
als Bausatz

428462 **Caddy für Hard Top Abdeckung,**
passend für alle Portables.

29237

29711

292371

29962

294830

292379

292378

292376

29237 **Ersatzkartusche 35 sq ft / Stück** per Stk.
Abmessungen: DA 125 mm, DI 54 mm, h = 115 mm
„beidseitig offen"

29711 **Ersatzkartusche 75 sq ft / Stück** per Stk.
Abmessungen: DA 120 mm, DI 48 mm, h = 205 mm
„einseitig Gewinde - oben geschlosssen"

292371 **Ersatzkartusche 100 sq ft / Stück** per Stk.
Abmessungen: DA 150 mm, DI 48 mm, h = 205 mm
„einseitig Gewinde - oben geschlosssen"

29962 **Ersatzkartusche 105 sq ft / Stück** per Stk.
Abmessungen: DA 125 mm, DI 54 mm, h = 340 mm
„beidseitig offen"

294830 **Ersatzkartusche 120 sq ft / Stück** per Stk.
Abmessungen: DA 145 mm, DI 54 mm, h = 265 mm
„beidseitig offen"

292379 **Ersatzkartusche 70 sq ft / Stück** per Stk.
Abmessungen: DA 125 mm, DI 54 mm, h = 235 mm
„beidseitig offen"

292378 **Ersatzkartusche 200 sq ft / Stück** per Stk.
Abmessungen: DA 125 mm, DI 54 mm, h = 600 mm
„beidseitig offen"

292376 **Ersatzkartusche 200 sq ft / Stück** per Stk.
Doppelkartusche DUO
Abmessungen: DA 150 mm, DI 54 mm, h = 400 mm
„einseitig Gewinde - oben geschlosssen"

07283 **BAYROL Mini-Chlorpille** **Gruppe B**
zur Badewannendesinfektion
(VE = 20 Streifen mit je 8 Tabletten à 1,09g = 0,173 kg pro Karton)
Schnelllösliche Chlorpillen speziell zur Desinfektion
von Badewannen in Hotels, etc.
1 Pille reicht für eine Badewanne mit ca. 200 l Inhalt.

292373 **Mineralkartusche für Desinfektion** per Stk.
"Spa Frog" bei Prestige Serie.

292374 **Bromkartusche für Desinfektion** per Stk.
"Spa Frog" bei Prestige Serie.

29435 **KIWI** - Nachfüllung für Aromatherapie per Säckchen
294351 **OCEAN BREEZE** - Nachfüllung für Aromatherapie per Säckchen
294352 **RED APPLE** - Nachfüllung für Aromatherapie per Säckchen

294341 **Whirlpoolreiniger "Supa Vac Venturi-System",**
spezieller mech. Sauger für das Reinigen des Whirlpools.

IBERSPA WHIRLPOOLS - MIT ÜBERLAUFRINNE

Alle Whirlpools sind mit einem verstellbaren Metallrahmen ausgestattet. Das Düsensystem ist fertig verrohrt.

Lieferzeit ca. 5-6 Wochen ab schriftlicher Bestellung
Abweichungen der angegebenen Masse ± 5%

Iberspa Portable Whirlpools mit Überlaufrinne sind in folgenden Farben lieferbar:

44 weiss

46 blau marmoriert

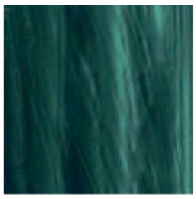
47 grün marmoriert

59 sterling

64 pearl shadow

72 cameo pearl

52 navy marmoriert

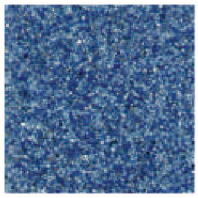
56 caribbean blau

58 sierra

Verkleidung grau KS

Verkleidung braun KS

€ **Gruppe C**
exkl. MWSt.

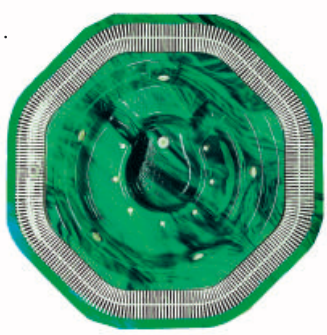

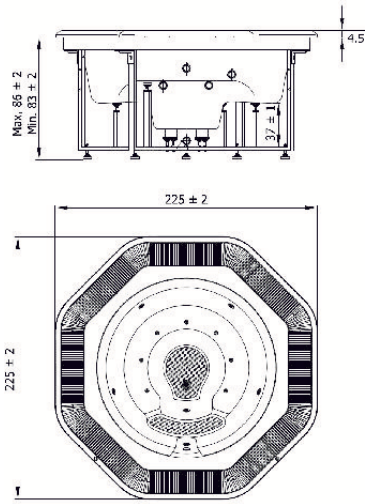

404995 **Aufpreis für Anti-Rutsch-Ausführung**,
lt. EN-Norm

404007 **CASIOPEA, 2.250 x 2.250 mm**
Rinnenbreite 195 mm,
4 Rinnenabläufe DA 60,
Düsenkreislauf fertig verrohrt,
4 Jet-Air-Düsen, 7 Luftdüsen,
Unterwasserbeleuchtung,
LED-Farblichttherapie,
Wasserinhalt 782 Liter,
Sitzplätze 4, Leergewicht 143 kg
(04007SE001)

IBERSPA - WHIRLPOOLS - MIT ÜBERLAUFRINNE

€ **Gruppe C**
exkl. MWSt.

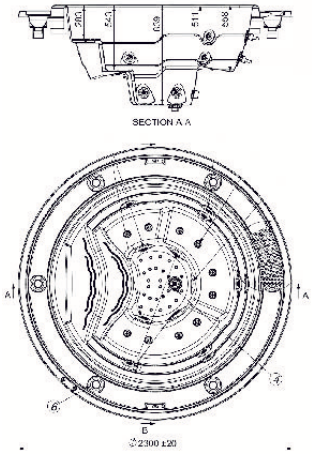

445709 **ODISEA 20, ⌀ 2.300 mm (Cascade)**
Rinnenbreite 195 mm,
6 Rinnenabläufe DA 75,
Düsenkreislauf fertig verrohrt,
8 Jet-Air-Düsen, 10 Luftdüsen,
Unterwasserbeleuchtung,
Wasserinhalt 1.120 Liter,
Sitzplätze 5, Leergewicht 163 kg
(45709SP001)

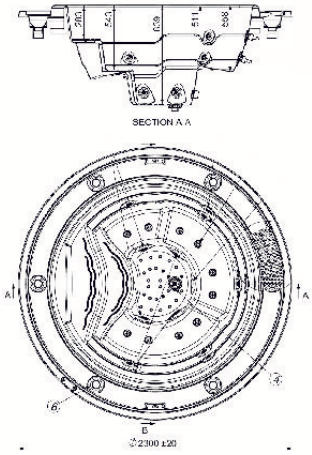

445214 **INFINITY, ⌀ 2.300 mm (Cascade)**
Rinnenbreite 195 mm,
6 Rinnenabläufe DA 75,
Düsenkreislauf fertig verrohrt,
26 Jet-Air-Düsen, 10 Luftdüsen,
Unterwasserbeleuchtung,
LED-Farblichttherapie,
Designer-Rinnenabdeckung,
Wasserinhalt 1.120 Liter,
Sitzplätze 5, Leergewicht 178 kg
(45214SP015)

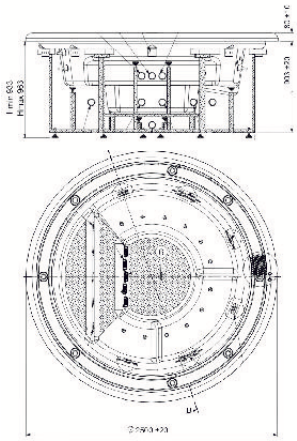

444630 **MIRAGE, ⌀ 2.500 mm,**
Rinnenbreite 150 mm,
8 Rinnenabläufe DA 63,
Düsenkreislauf fertig verrohrt,
26 Jet-Air-Düsen, 12 Luftdüsen,
Unterwasserbeleuchtung,
LED-Farblichttherapie,
Wasserinhalt 1.410 Liter,
Sitzplätze 6, Leergewicht 353 kg
(44630SP015)

Dieser Whirlpool ist ausschließlich mit folgenden Mosaikfarben lieferbar.

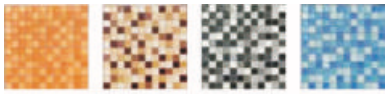

G03 G09 G10 G12

SONDERMODELL mit echtem Mosaik ausgelegt!

IBERSPA - WHIRLPOOLS - MIT ÜBERLAUFRINNE

€ Gruppe C
exkl. MWSt.

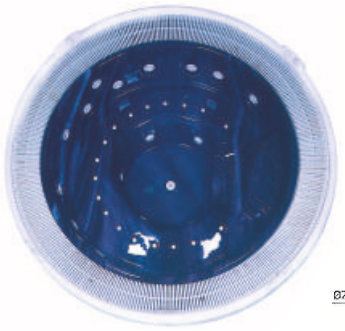

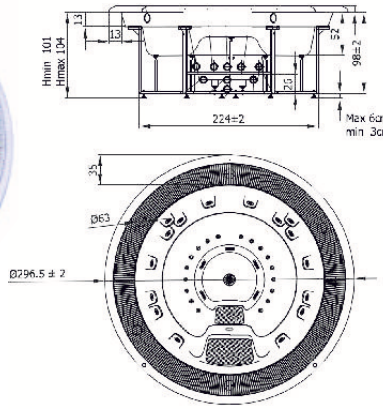

420141 **COLISEUM, ⌀ 2.970 mm** NEU
Rinnenbreite 245 mm,
4 Rinnenabläufe DA 75,
Düsenkreislauf fertig verrohrt,
16 Jet-Air-Düsen, 18 Luftdüsen,
Unterwasserbeleuchtung,
Wasserinhalt 1.944 Liter,
Sitzplätze 10, Leergewicht 224 kg
(20141SE015)

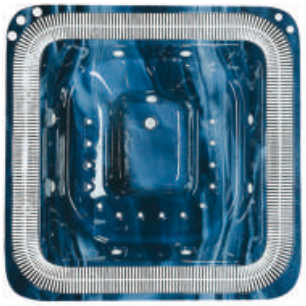

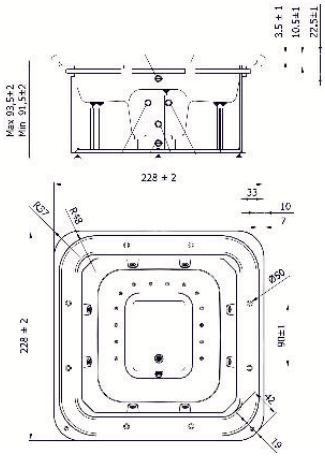

405134 **VENECIA, 2.280 x 2.280 mm**
Rinnenbreite 195 mm,
8 Rinnenabläufe DA 50,
Düsenkreislauf fertig verrohrt,
6 Jet-Air-Düsen, 14 Luftdüsen,
Unterwasserbeleuchtung,
Wasserinhalt 1.200 Liter,
Sitzplätze 7, Leergewicht 147 kg
(05134SE015)

426440 **OLYMPIA, 3.790 x 2.490 mm**
mit Treppe auf einer Seite
Rinnenbreite 195 mm,
8 Rinnenabläufe DA 75,
Düsenkreislauf fertig verrohrt,
16 Jet-Air-Düsen, 20 Luftdüsen,
Unterwasserbeleuchtung,
Wasserinhalt 2.490 Liter,
Sitzplätze 11, Leergewicht 373 kg
(26440SE015)

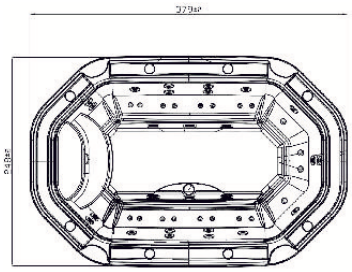

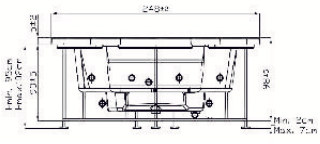

Achtung: nur in den Farben weiss und blau marmoriert lieferbar.

44 weiss

46 blau marmoriert

IBERSPA - WHIRLPOOLS - MIT ÜBERLAUFRINNE

€ Gruppe C
exkl. MWSt.

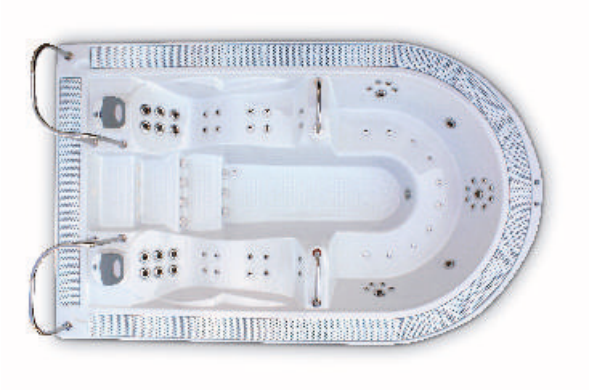

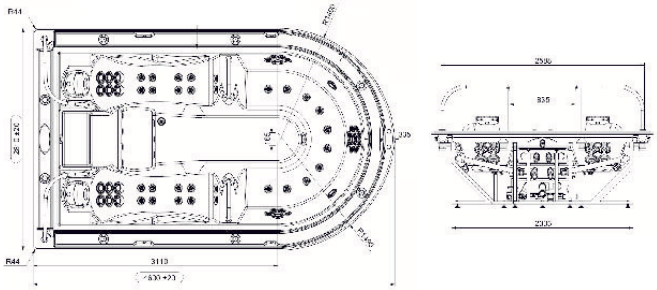

443638 **WELLMAX SPA,**
4.600 x 2.810 mm
Rinnenbreite 195 mm,
8 Rinnenabläufe DA 75,
Düsenkreislauf fertig verrohrt,
53 Jet-Air-Düsen,10 Luftdüsen,
2 Kopfstützen,
Unterwasserbeleuchtung,
LED-Farblichttherapie,
Wasserinhalt 2.940 Liter,
Sitz-/Liegeplätze (7) 5/2, Leergewicht 508 kg
(43638SP315)

Achtung: nur in den Farben weiss und blau marmoriert lieferbar.

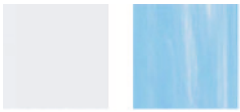

44 weiss 46 blau marmoriert

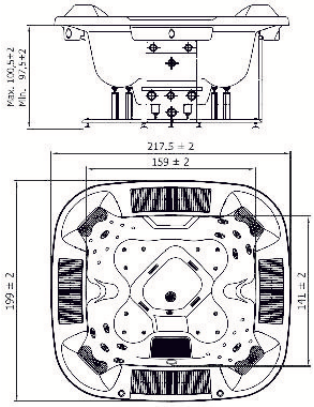

416413 **FORMENTERA,** NEU
2.180 x 1.990 mm
Rinnenbreite 195 mm,
4 Rinnenabläufe DA 60,
Düsenkreislauf fertig verrohrt,
12 Jet-Air-Düsen, 28 Luftdüsen,
4 Kopfstützen,
Unterwasserbeleuchtung,
Wasserinhalt 959 Liter,
Sitzplätze 4, Leergewicht 250 kg
(16413SE015)

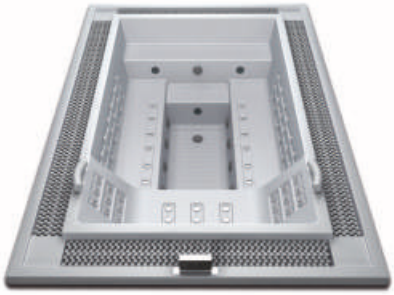

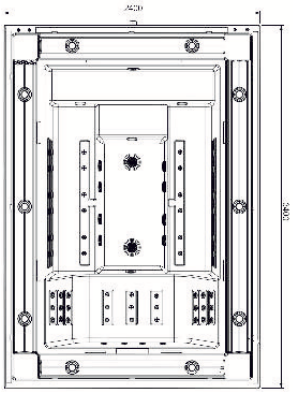

453990 **TOKYO 70,** NEU
3.400 x 2.400 mm
Rinnenbreite 200 mm,
10 Rinnenabläufe DA 75,
Düsenkreislauf fertig verrohrt,
58 Jet-Air-Düsen, 21 Luftdüsen,
2 Kopfstützen,
Unterwasserbeleuchtung,
LED-Farblichttherapie,
Wasserinhalt 2.200 Liter,
Sitz-/Liegeplätze (7) 6/1, Leergewicht 373 kg
(53990SE015)

Achtung: nur in den Farben weiss und blau marmoriert lieferbar.

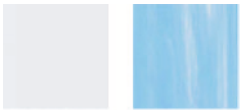

44 weiss 46 blau marmoriert

SPAFORM WHIRLPOOLS - MIT ÜBERLAUFRINNE

(OHNE PUMPE - STEUERUNG - SCHEINWERFER - GEBLÄSE - LUFTREGLER)

Alle Whirlpools werden aus hochwertigem Acryl im Tiefziehverfahren hergestellt. Auf der durchgefärbten Acrylschicht (5 mm) wird zusätzlich auf der Rückseite als Verstärkung glasfaserverstärktes Polyester aufgetragen. Als dritte Schicht wird für die Isolierung Polyurethanschaum aufgespritzt. Alle Pools sind mit Air-Düsen am Boden und Sitzbereich ausgerüstet, Klebeanschluss DA 63. Weiters sind diese Whirlpools mit Kunststoff-Jet-Air-Düsen (Farbe weiß) ausgestattet. Jede Düse kann von der Wannenseite her einzeln auf Leistung und Richtung verstellt werden. Der Luft- bzw. Wasseranschluss an den Düsen ist an der Wannenrückseite fertig verrohrt. Alle Whirlpools sind mit Montagegestell ausgeführt. Düsen und Luftdüsen sind eingebaut und verrohrt müssen jedoch bauseits in die Filteranlage eingebunden werden.

Achtung: Alle Pool's mit Überlaufrinnen entsprechen der DIN-Norm. Bodeneinströmdüse und Ansaugungen laut DIN-Norm inklusive.
Meßwasseransaugung , Scheinwerfer und Steuerungen sind Bauseits vorzusehen.

Lieferzeit ca. 4-6 Wochen ab schriftlicher Bestellung
Abweichungen der angegebenen Masse ± 2%

Spaform-Hotwhirlpools mit Überlaufrinne sind in folgenden Farben lieferbar.

44 weiss

46 blau marmoriert

€ **Gruppe C**
exkl. MWSt.

29312 **Aufpreis für Antirutschanstrich lt. EN-Norm**

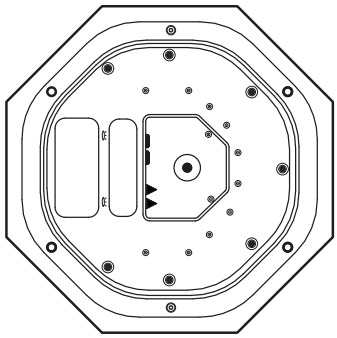

29032 **2.40m OCTAGON, 2.410 x 2.410 x 1030 mm**
Rinnenbreite 150 mm
8 Rinnenmuffen DA 63
mit KS-Einbauteilen, Jet-Air-Düsen fertig verrohrt
7 Jet-Air-Düsen
12 Air-Düsen à 9 Luftaustrittslöcher
Wasserinhalt:1.770 Liter
Sitzplätze: 5
Leergewicht: 140 kg

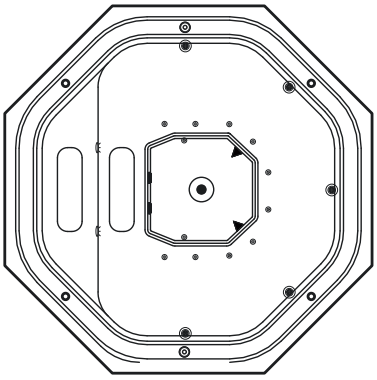

29033 **2.70m OCTAGON, 2.700 x 2.700 x 1010 mm**
Rinnenbreite 150 mm
4 Rinnenmuffen DA 90
mit KS-Einbauteilen, Jet-Air-Düsen fertig verrohrt
5 Jet-Air-Düsen
12 Air-Düsen à 9 Luftaustrittslöcher
Wasserinhalt: 1.990 Liter
Sitzplätze: 5 - 7
Leergewicht: 170 kg

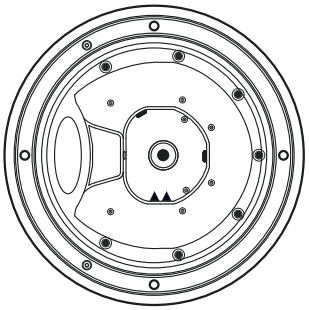

29046 **2.20m ROUND, ⌀ 2.180 x 990 mm**
Rinnenbreite 150 mm
8 Rinnenmuffen DA 63
mit KS-Einbauteilen, Jet-Air-Düsen fertig verrohrt
7 Jet-Air-Düsen
8 Air-Düsen à 9 Luftaustrittslöcher
Wasserinhalt:1.720 Liter
Sitzplätze: 7
Leergewicht: 130 kg

SPAFORM WHIRLPOOLS - MIT ÜBERLAUFRINNE

(OHNE PUMPE - STEUERUNG - SCHEINWERFER - GEBLÄSE - LUFTREGLER)

€ **Gruppe C**
exkl. MWSt.

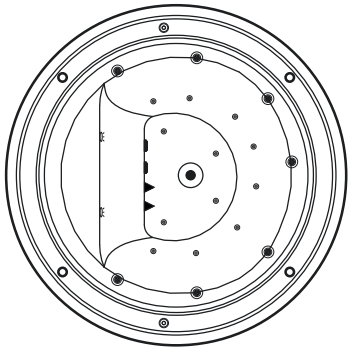

29034 **2.50m ROUND, ⌀ 2.500 x 980 mm**
Rinnenbreite 150 mm
8 Rinnenmuffen DA 63
mit KS-Einbauteilen, Jet-Air-Düsen fertig verrohrt
7 Jet-Air-Düsen
12 Air-Düsen à 9 Luftaustrittslöcher
Wasserinhalt:1.850 Liter
Sitzplätze: 7
Leergewicht: 160 kg

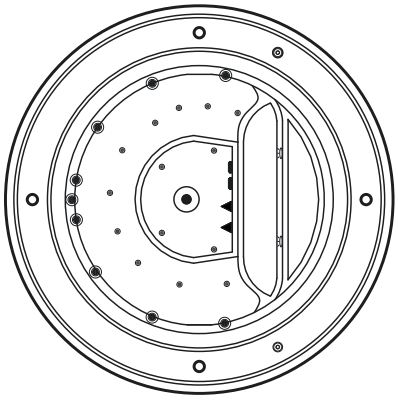

29042 **2.80m ROUND CASCADE, ⌀ 2.770 x 960 mm**
Rinnenbreite 240 mm
4 Rinnenmuffen DA 110
mit KS-Einbauteilen, Jet-Air-Düsen fertig verrohrt
9 Jet-Air-Düsen
14 Air-Düsen
Wasserinhalt: 1.510 Liter
Sitzplätze: 6
Leergewicht: 180 kg

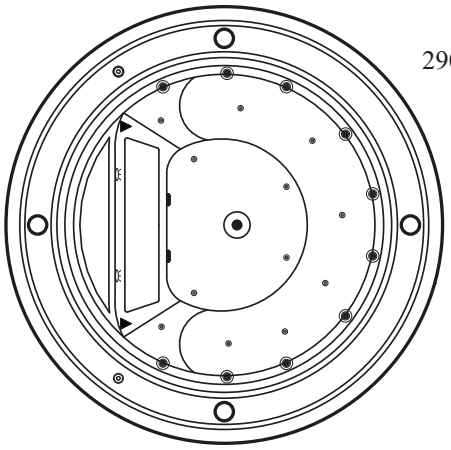

29039 **3.00m ROUND, ⌀ 3.000 x 1.070 mm**
Rinnenbreite 250 mm
4 Rinnenmuffen DA 110
mit KS-Einbauteilen, Jet-Air-Düsen fertig verrohrt
10 Jet-Air--Düsen
12 Air-Düsen à 9 Luftaustrittslöcher
Wasserinhalt: 2.720 Liter
Sitzplätze: 9 - 11
Leergewicht: 200 kg

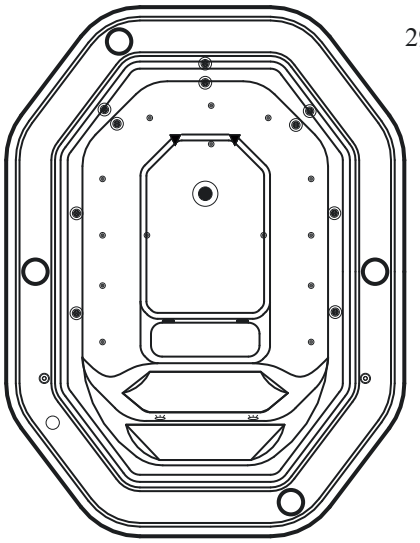

29038 **3.60m TEAM SPA, 3.575 x 2.690 x 1.030 mm**
Rinnenbreite 250 mm
4 Rinnenmuffen DA 110
mit KS-Einbauteilen, Jet-Air-Düsen fertig verrohrt
10 Jet-Air-Düsen
14 Air-Düsen à 9 Luftaustrittslöcher
Wasserinhalt: 3.200 Liter
Sitzplätze: 7 - 11
Leergewicht: 220 kg

WHIRLPOOLS - OHNE ÜBERLAUFRINNE

Preise erhalten Sie auf Anfrage.

GEBLÄSE

€ **Gruppe B**
exkl. MWSt.

12802 **Gebläse GB 70-2NN-S**
230 V, 700 W, 3,3 Ampere, Luftleistung 38 m³/h, Anschluss 11/2” A.G.

12803 **Gebläse GB 70-2HN-S**
230 V, 700 W, 4,1 Ampere, **mit Heizung 200 Watt**
Luftleistung 38 m³/h, Anschluss 11/2” A.G.

12804 **Gebläse GB 90-2NN-S**
230 V, 900 W, 3,7 Ampere, Luftleistung 42 m³/h, Anschluss 11/2” A.G.

12805 **Gebläse GB 90-2HN-S**
230 V, 900 W, 5,9 Ampere, **mit Heizung 250 Watt**
Luftleistung 42 m³/h, Anschluss 11/2” A.G.

128071 **Gebläse GB 120-2NN-S**
230 V, 1.200 W, 5,6 Ampere, Luftleistung 60 m³/h, Anschluss 11/2” A.G.

12806 **Gebläse GB 90-2VN-S, stufenlos regelbar**
230 V, 3,7 Ampere, Luftleistung 42 m³/h, Anschluss 11/2” A.G.

12808 **Sensortaster, weiss KS,** mit Kontermutter,
zum Regeln für Gebläse 12806 (+ / -, AUS / EIN)
Blende: D 55 mm; Einbaubohrung: D 45 mm

SEITENKANALVERDICHTER

128167 **Seitenkanalverdichter SCL K03,** 230 V, 0,37 kW, 2,9 A,
mit Schalldämpfer saug- u. druckseitig 11/4“I.G.

128267 **Seitenkanalverdichter SCL K03,** 230 V, 0,55 kW, 4,8 A
mit Schalldämpfer saug- u. druckseitig 11/4“I.G.

12818 **Seitenkanalverdichter SCL K04,** 230 V, 0,75 kW, 5,5 A
mit Schalldämpfer saug- u. druckseitig 11/2“I.G.

12819 **Seitenkanalverdichter SCL K04,** 230 V, 1,10 KW, 6,8 A
mit Schalldämpfer saug- u. druckseitig 11/2“I.G.

12824 **Seitenkanalverdichter SCL K05,** 230 V, 1,5 KW, 10,5 A
mit Schalldämpfer saug- u. druckseitig 2“I.G.

12815T **Seitenkanalverdichter SCL K05,** 400 V, 1,5 KW, 3,6 A
mit Schalldämpfer saug- und druckseitig 2“I.G.

12816T **Seitenkanalverdichter SCL K05,** 400 V, 2,2 KW, 5,3 A
mit Schalldämpfer saug- und druckseitig 2“I.G.

12820 **Seitenkanalverdichter SCL K06,** 400 V, 3,0 KW, 6,5 A
mit Schalldämpfer saug- und druckseitig 2“I.G.

12828 **Seitenkanalverdichter SCL K06,** 400 V, 4,0 KW, 9,2 A
mit Schalldämpfer saug- und druckseitig 2“I.G.

12829 **Seitenkanalverdichter SCL K07,** 400 / 690 V, 5,5 KW, 12,2 / 7,1 A
mit Schalldämpfer saug- und druckseitig 3“I.G.

12827 **Seitenkanalverdichter SCL K08,** 400 / 690 V, 7,5 KW, 15,1 / 8,7 A
mit Schalldämpfer saug- und druckseitig 3“I.G.

Zubehör zu Seitenkanalverdichter

128240	**Ansaugfilter 1 1/4”,**	FL-4
12825	**Ansaugfilter 1 1/2”,**	FL-5
12826	**Ansaugfilter 2”,**	FL-6
12829T	**Ansaugfilter 3”,**	FL-8
128260	**Sicherheitsventil 2”,**	VLR6
128261	**Sicherheitsventil 3”,**	VLR8

128264 **Schalldämpfer 25SI5,** zusätzlich mit 1 1/2" x 1 1/2" A.G.
saugseitig einzubauen.

128265 **Schalldämpfer 25SI6,** detto jedoch 2" x 2" A.G.

128266 **Schalldämpfer 25SI8,** detto jedoch 3" x 3" A.G.

KUNSTSTOFF WHIRLPOOL - EINBAUTEILE

€ **Gruppe B**
exkl. MWSt.

29365 **Grundelement KS**, für Massagedüsen mit Injektor.
Luftanschluss: 2 x Muffe DA32,
Wasseranschluss: 2 x Muffe DA32,

ohne Verschlussstopfen für zusätzlichen Luftanschluss!

29371 **Verschlussstopfen DA 23**, zum Verschließen des externen Luftanschlusses bei 29365

29368 **Kontermutter**, für Massagedüsen
Grundelement 2 1/4", Gewindelänge 25 mm

293680 **Flachdichtung** zu Kontermutter

29369 **Kontersatz**, mit Foliendichtflansch für Folienbecken

29363 **Massagedüseneinsatz**, verstellbar von 0 - 3 m³/h
Blende: D 88 mm

29367 **1-Punkt Rotationsdüseneinsatz**, verstellbar von 0 - 3 m³/h
Blende: D 88 mm

29366 **2-Punkt Rotationsdüseneinsatz**, verstellbar von 0 - 3 m³/h
Blende: D 88 mm

293660 **Mehrpunkt-Vibrationsdüseneinsatz**, verstellbar von 0 - 4 m³/h
Blende: D 88 mm

293510 **Massagedüseneinsatz**, verstellbar von 0 - 3 m³/h (Original Spaform)

29364 **Düsenschlüssel Verschlussstopfen**

29372 **Massageschlauch-Düseneinsatz**, mit 2-Punkt Rotationskopf verstellbar, Schlauchlänge 1,8 m

29359 **Master Massagedüse**
mit Kontermutter und Übergang für Luftanschluss DA 20 und Wasseranschluss DA 48, erforderliche Wassermenge 20 - 40 m³/h
komplett mit eingebautem Luftinjektor,
Blende: D 192 mm

29322 **Jet-Düse KS**, komplett mit Dichtung und Kontermutter mit integriertem Luftinjektor, Wasseranschluss DA60, Luftanschluss DA20, Düsenöffnung 47 mm,
erforderliche Wassermenge: min. 40 m³/h bei 10 m WS,
erforderliche Bohrung für den Einbau: 120 mm
Blende: D 148 mm

293221 **Jet-Düseneinsatz D 24 mm**, passend zu 29322
erforderliche Wassermenge: min. 20 m³/h bei 10 m WS,
Düsenöffnung 24 mm

29331 **KS Schlauchtülle Klebe für Luftanschluss**, D 21,5 x 21,5 mm
(passend zu 29359/29322)

KUNSTSTOFF WHIRLPOOL - EINBAUTEILE

€ **Gruppe B**
exkl. MWSt.

293705 **Ansaugung DA 48, gerade**, mit Kontermutter
Blende: D 92 mm

29373 **Ansaugung DA 48, 90° gebogen**, mit Kontermutter
Blende: D 92 mm

29327 **Anschluss Fitting PVC**
Muffennippel DA48 x 50 mm

293731 **Ansaugung DA 60, gerade**, mit Kontermutter
Blende: D 130 mm

29358 **Ansaugung DA 60, 90° gebogen**, mit Kontermutter
Blende: D 130 mm

29328 **Anschluss Fitting PVC**
Muffennippel DA60 x 63 mm

29352 **Luftregler 1“,** mit Kontermutter
Blende: D 43 mm; Einbaubohrung: D 33 mm

29355 **PN-Taster,** mit Kontermutter, Sichtteil chrom
Blende: D 49 mm; Einbaubohrung: D 38,5 mm

29355W **PN-Taster,** detto in **weiß**
Blende: D 49 mm; Einbaubohrung: D 38,5 mm

042903 **Luftsprudeldüse aus Kunststoff weiß**
mit Kontermutter und O-Ring, Klebeanschluss DA 20
Gewindelänge 20 mm für Bohrung D 25 mm
Blende D 38 mm mit 20 Bohrungen á 1,5 mm

ARMATUREN FÜR BETON- UND FOLIENBECKEN NIZI / WEISS

€ **Gruppe B**
exkl. MWSt.

12135 **Grundelement für Massagedüse** (8669050)
Beckenseitig 6/4", Innengewinde mit Flanschgewinden, Luftanschluss 1/2", Außengewinde, Wasseranschluss 1" Außengewinde, Gesamtlänge mit Gewinde 80 mm, erforderliche Wassermenge pro Düse 7 m^3 bei 10 m Ws

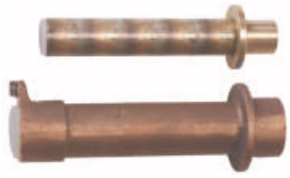

12139 **Verlängerungssatz für Massagedüse** (8669650)
ergibt mit Grundelement 12135 eine Gesamtlänge von 240 mm, Luftanschluss 1/2" Innengewinde, Wasseranschluss 1" Innengewinde, passend für Art.Nr. 12135

12138 **Flanschringsatz für Massagedüse** (8669550)
mit Schrauben und Dichtung,
passend für Art.Nr. 12135

12136**E** **Massagedüsen-Einsatz, V4A, 6/4"** (8669220)
L 45 mm, mit Lenkstrahldüse D 16 mm

12137**E** **Strahlendüsen-Einsatz, V4A, 6/4"** (8669420)
L 45 mm, mit 7 Öffnungen 10 mm

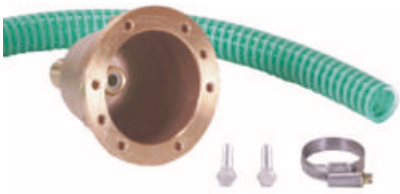

02703 **PN-Schalter Einbautopf Rg5** (8710050)

02705 **PN-Schalter Tastereinsatz V4A** (8712020)

02709 **Flanschsatz Rg5** (8712550)

HALOGENSCHEINWERFER - ROTGUSS V4A BLENDE

€ **Gruppe B**
exkl. MWSt.

Für Polyesterbecken und Whirlwannen

12116E **Halogen-Scheinwerfer V4A** (4230020)
50 W / 12 V, mit Kontersatz 1 1/2",
Blende flach ⌀ 90 mm, für Whirlpools.
inkl. Silikonkabel 2 x 1,5 mm² (2 m)

12112E **Midi-VDE-Halogen-Scheinwerfer V4A** (4233020)
50 W / 12 V, mit Kontersatz 1 1/2"
Blende ⌀ 71 mm für Whirlpools.
inkl. Silikonkabel 2 x 1,5 mm² (2 m)

12110E **Super-Halogen-Mini-Scheinwerfer V4A** (4231020)
20 W / 12 V, mit Kontersatz 1"
Blende ⌀ 57 mm für Whirlpools.
inkl. Silikonkabel 2 x 1,5 mm² (2 m)

WHIRLPOOL - WANNENEINBAUTEILE - ROTGUSS V4A BLENDE

12107E **Pneumatik-Druckschalter V4A** (8720020)
Kontersatz 1", mit 1 m PN-Schlauch

12150E **Luftregler WP 155, Blende V4A** (0515501)
Kontersatz 1" Luftanschluss NW 19
Drehregler D 58 mm

WHIRLPOOL - SENSORTASTER

12301 **1-Punkt-Armatur-LED** mit Kabel 2,5 m (7340100)
12302 **2-Punkt-Armatur-LED** mit Kabel 2,5 m (7340200)
12303 **3-Punkt-Armatur-LED** mit Kabel 2,5 m (7340300)

12317 **Verbindungskabel 2,5 m** (534065)
für LED-Folientaster

02717 **Sensorschalter**, mit Kontermutter (8715320)
und Dichtung für Fertigbecken,
Blende V4A D = 49 mm, Bohrung 32 mm

02718 **Steuerung für Sensorschalter 230 V** (7338550)
Achtung: nur mit Relais, max. Schaltleistung 1,0 Ampere

WHIRLPOOL-SENSORSTEUERUNGEN

12311 **Sensorsteuerung MST-2/2** (7345150)
für 1-Punkt-Armatur, max. Schaltleistung 1 KW

12312 **Sensorsteuerung MST-3/1** (7345250)
für 2-Punkt-Armatur, max. Schaltleistung 2 x 1 KW

12315 **Sonde für Trockenlaufschutz** (530122)
(passend für Sensorsteuerung 12311-12312)

WHIRLPOOL-PUMPEN SERIE CLEO.2

€ **Gruppe B**
exkl. MWSt.

03761 **Whirlpool-Pumpe CLEO.2 550**
P2 - 0,56 kW, 230 V, 2,8 Ampere ohne Verschraubungen

03762 **Whirlpool-Pumpe CLEO.2 750**
P2 - 0,75 kW, 230 V, 3,7 Ampere ohne Verschraubungen

03763 **Whirlpool-Pumpe CLEO.2 900**
P2 - 0,90 kW, 230 V, 4,8 Ampere ohne Verschraubungen

03764 **Whirlpool-Pumpe CLEO.2 1100**
P2 - 1,10 kW, 230 V, 5,2 Ampere ohne Verschraubungen

03768 **Whirlpool-Pumpe CLEO.2 1500**
P2 - 1,50 kW, 230 V, 6,2 Ampere ohne Verschraubungen

CLEO.2 550/750

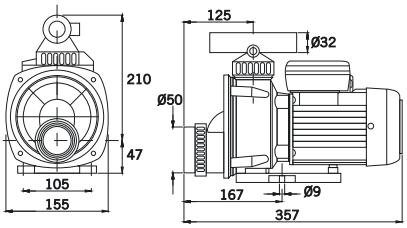

Zubehör zu Whirlpoolpumpen CLEO.2

037671 **Überwurf-Mutter zu CLEO.2**
037661 **Einlegeteil zu CLEO.2 DA 50**
037651 **O-Ring zu CLEO.2 „Saugseite", 58 x 3,5 mm**
037652 **O-Ring zu CLEO.2 „Druckseite", 60 x 4,5 mm**

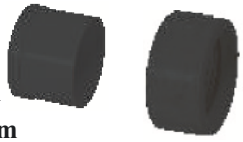

CLEO.2 900/1100/1500

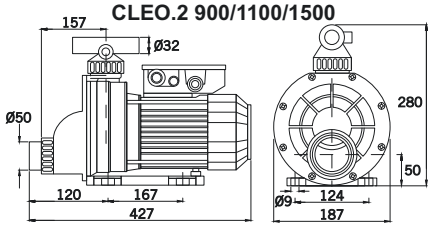

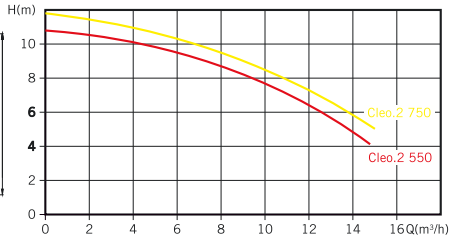

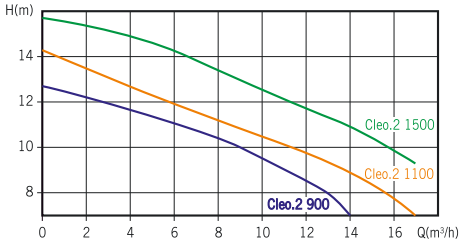

MASSAGE-JET-PUMPE - WATERWAY

29730 **Jet-Massagepumpe Waterway 4HP 230V**
mit eingebautem Luftschalter

29731 **Jet-Massagepumpe Waterway 5HP 230V**
mit eingebautem Luftschalter

297301 **Verschraubung mit Einlegeteil und O-Ring DA60**
für Pumpe 29730 / 29731
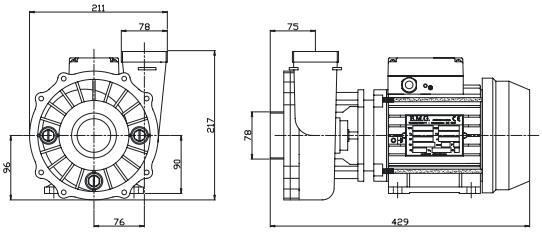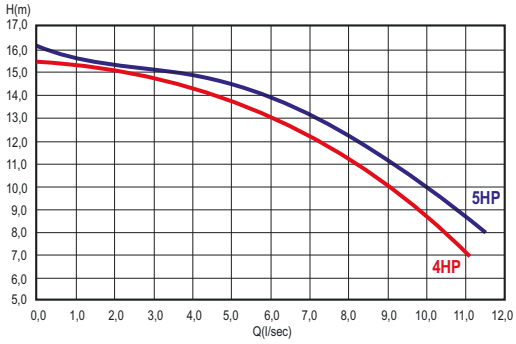
29328 **Reduzieradapter DA63 / DA60 KS grau**